САОБРАЋАЈНИ ИНСТИТУТ ЦИП д.о.о.
11000 БЕОГРАД, НЕМАЊИНА 6/IV
тел: 011/3618-134, факс: 011/3618-324,
web site: www.sicip.co.rs
CHINA RAILWAY DESIGN CORPORATION
КОСТЕ РАЦИНА 166, 11000 БЕОГРАД

2/10.1.1 НАСЛОВНА СТРАНА

2/10.1 Измештање и заштита телекомуникационе инфраструктуре: траса кабловске канализације - деоница Нови Сад (укључиво) - Руменка (укључиво)

Инвеститор:	„Инфраструктура Железнице Србије“ а.д. Немањина 6/4, Београд
Наручилац:	Конзорцијум фирми: China Railway International Corporation Ltd. (CRIC) China Communication Construction Company Ltd. (CCCC)
Објекат:	Пруга Београд - Суботица државна граница (Келебија), **ДЕОНИЦА ПРУГЕ НОВИ САД - СУБОТИЦА - ДРЖАВНА ГРАНИЦА (КЕЛЕБИЈА),** у Новом Саду, Кисачу, Степановићеву, Змајеву, Врбасу, Ловћенцу, Малом Иђошу, Бачкој Тополи, Жеднику, Наумовићеву и Суботици, К.О. Нови Сад I, К.О. Нови Сад IV, К.О. Кисач, К.О. Руменка, К.О. Степановићево, К.О. Ченеј, К.О. Бачко Добро Поље, К.О. Врбас, К.О. Врбас - град, К.О. Змајево, К.О. Куцура, К.О. Ловћенац, К.О. Мали Иђош, К.О. Фекетић, К.О. Бачка Топола, К.О. Бачка Топола - Град, К.О. Мали Београд, К.О. Биково, К.О. Доњи Град, К.О. Жедник, К.О. Нови Град, К.О. Палић, К.О. Стари Град, на катастарским парцелама према списку приложеном у Главној свесци
Врста техничке документације:	**ПГД-** Пројекат за грађевинску дозволу
Назив и ознака дела пројекта:	**2/10.1 Измештање и заштита телекомуникационе инфраструктуре: траса кабловске канализације - деоница Нови Сад (укључиво) - Руменка (укључиво)**
За грађење / извођење радова:	Нова градња и реконструкција
Пројектант:	Саобраћајни институт ЦИП, д.о.о. Немањина 6/ IV, Београд 351-02-03602/2020-09
Одговорно лице пројектанта:	Генерални директор: Милутин Игњатовић, дипл. инж.
Потпис:	Milutin Ignjatović 226692666-01 04943710139 Digitally signed by Milutin Ignjatović 226692666-010494 3710139 Date: 2021.07.20 10:01:15 +02'00'
Одговорни пројектант:	Александра Митић, дипл.грађ.инж. Лиценца број: 315 L487 12
Потпис:	Aleksandra Mitić Digitally signed by Aleksandra Mitić Date: 2021.07.14 13:47:21 +02'00'
Број дела пројекта:	2020-250-САО-2/10.1
Место и датум:	Београд, април 2021.

CeS.TRA

ТЕХНИЧКА КОНТРОЛА ПРОЈЕКТА ЗА ГРАЂЕВИНСКУ ДОЗВОЛУ

2/10.1 ИЗМЕШТАЊЕ И ЗАШТИТА ТЕЛЕКОМУНИКАЦИОНЕ ИНФРАСТРУКТУРЕ: ТРАСА КАБЛОВСКЕ КАНАЛИЗАЦИЈЕ – ДЕОНИЦА НОВИ САД (УКЉУЧИВО) - РУМЕНКА (УКЉУЧИВО)

Објекта: Пруга Београд - Суботица - државна граница (Келебија), **ДЕОНИЦА ПРУГЕ НОВИ САД - СУБОТИЦА - ДРЖАВНА ГРАНИЦА (КЕЛЕБИЈА)**, у Новом Саду, Кисачу, Степановићеву, Змајеву, Врбасу, Ловћенцу, Малом Иђошу, Бачкој Тополи, Жеднику, Наумовићеву и Суботици, К.О. Нови Сад I, К.О. Нови Сад IV, К.О. Кисач, К.О. Руменка, К.О. Степановићево, К.О. Ченеј, К.О. Бачко Добро Поље, К.О. Врбас, К.О. Врбас - град, К.О. Змајево, К.О. Куцура, К.О. Ловћенац, К.О. Мали Иђош, К.О. Фекетић, К.О. Бачка Топола, К.О. Бачка Топола - Град, К.О. Мали Београд, К.О. Биково, К.О. Доњи Град, К.О. Жедник, К.О. Нови Град, К.О. Палић, К.О. Стари Град, на катастарским парцелама према списку приложеном у Главној свесци, на основу Закона о планирању и изградњи („Службени гласник РС” бр. 72/09, 81/09 – исправка, 64/10 – одлука УС, 24/11, 121/12, 42/13 – одлука УС, 50/13 – одлука УС, 98/13 – одлука УС, 132/14, 145/14, 83/18, 31/19, 37/19 - др. Закон, 9/20 и 52/21) и одредби Правилника о садржини, начину и поступку израде и начину вршења контроле техничке документације према класи и намени објеката (“Службени гласник РС”, бр. 73/2019), извршена је техничка контрола предметне документације, од стране предузећа CESTRA d.o.o. Београд.

ПРОЈЕКАТ СЕ ПРИХВАТА

Вршилац техничке контроле: CESTRA d.o.o,
Макензијева 57, Београд

Број лиценце: 351-02-03374/2020-09 од 18.03.2021.

Одговорно лице/Заступник: Директор:
Драган Милић, дипл.грађ.инж.

Потпис:

Вршилац техничке контроле: Јасна Стојиљковић – Милић, дипл.грађ.инж.
Број лиценце: 312 G369 08

Потпис:

Број техничке документације: A10312-61/21

Место и датум: Београд, 2021.

2/10.1.2. САДРЖАЈ
Измештање и заштита телекомуникационе инфраструктуре:
траса кабловске канализације
- деоница Нови Сад (укључиво) - Руменка (укључиво)

2/10.1.1	Насловна страна
2/10.1.2	Садржај
2/10.1.3	Решење о одређивању одговорног пројектанта
2/10.1.4	Изјава одговорног пројектанта
2/10.1.5	Текстуална документација
2/10.1.5.1	Технички опис
2/10.1.6	Нумеричка документација
2/10.1.6.1	Доказница количина
2/10.1.6.2	Предмер и предрачун
2/10.1.6.3	Рекапитулација
2/10.1.7	Графичка документација 2020-250-САО-2/10.1-Ц1.1 Ситуациони план ТК канализације станица " НОВИ САД " Р = 1:500 2020-250-САО-2/10.1-Ц1.2 Подужни профил ТК каналиsзације станица " НОВИ САД " Р = 1:100 2020-250-САО-2/10.1-Ц2.1 Ситуациони план ТК канализације стајалиште " ТПС " Р = 1:500 2020-250-САО-2/10.1-Ц2.2 Подужни профил ТК канализације стајалиште " ТПС " Р = 1:100 2020-250-САО-2/10.1-Ц3.1 Ситуациони план ТК канализације распутница " САЈЛОВО " Р = 1:500 2020-250-САО-2/10.1-Ц3.2 Подужни профил ТК канализације распутница " САЈЛОВО " Р = 1:100 2020-250-САО-2/10.1-Ц4.1 Ситуациони план ТК канализације станица " РУМЕНКА" Р = 1:500 2020-250-САО-2/10.1-Ц4.2 Подужни профил ТК канализације станица " РУМЕНКА" Р = 1:100 2020-250-САО-2/10.1-Ц5.1 Детаљ типског полагања цеви Р = 1:20 2020-250-САО-2/10.1-Ц5.2 Детаљ типског полагања цеви Р = 1:20 2020-250-САО-2/10.1-Ц5.3 Детаљ типског полагања цеви Р = 1:20 2020-250-САО-2/10.1-Ц5.4 Детаљ типског полагања цеви Р = 1:20

2/10.1.3. РЕШЕЊЕ О ОДРЕЂИВАЊУ ОДГОВОРНОГ ПРОЈЕКТАНТА

На основу Члана 128, Закона о планирању и изградњи ("Службени гласник РС", бр. 72/09, 81/09-исправка, 64/10- одлука УС, 24/11, 121/12, 42/13-одлука УС, 50/13-одлука УС, 98/13-одлука УС, 132/14, 145/14, 83/2018, 31/2019, 37/2019 - др.закон и 9/2020) и одредби Правилника о садржини, начину и поступку израде и начину вршења контроле техничке документације према класи и намени објеката ("Службени гласник РС", бр. 73/2019) као:

О Д Г О В О Р Н И П Р О Ј Е К Т А Н Т

за израду **Пројекта 2/10.1 Измештање и заштита телекомуникационе инфраструктуре: траса кабловске канализације - деоница Нови Сад (укључиво) - Руменка (укључиво),** који је део ПГД - Пројекта за грађевинску дозволу за изградњу пруге Београд - Суботица државна граница (Келебија), **ДЕОНИЦА ПРУГЕ НОВИ САД - СУБОТИЦА - ДРЖАВНА ГРАНИЦА (КЕЛЕБИЈА)**, у Новом Саду, Кисачу, Степановићеву, Змајеву, Врбасу, Ловћенцу, Малом Иђошу, Бачкој Тополи, Жеднику, Наумовићеву и Суботици, К.О. Нови Сад I, К.О. Нови Сад IV, К.О. Кисач, К.О. Руменка, К.О. Степановићево, К.О. Ченеј, К.О. Бачко Добро Поље, К.О. Врбас, К.О. Врбас - град, К.О. Змајево, К.О. Куцура, К.О. Ловћенац, К.О. Мали Иђош, К.О. Фекетић, К.О. Бачка Топола, К.О. Бачка Топола - Град, К.О. Мали Београд, К.О. Биково, К.О. Доњи Град, К.О. Жедник, К.О. Нови Град, К.О. Палић, К.О. Стари Град, на катастарским парцелама према списку приложеном у Главној свесци, одређује се:

Александра Митић, дипл. грађ. инж. _____ 315 L487 12

Пројектант:	САОБРАЋАЈНИ ИНСТИТУТ ЦИП д.о.о., Београд Немањина 6/IV
Одговорно лице/заступник:	Генерални директор: Милутин Игњатовић, дипл. инж.
	Потпис:
Број техничке документације:	2020-250
Место и датум:	Београд, април 2021.год.

2/10.1.4 ИЗЈАВА ОДГОВОРНОГ ПРОЈЕКТАНТА

Одговорни пројектант **Пројекта 2/10.1 Измештање и заштита телекомуникационе инфраструктуре: траса кабловске канализације - деоница Нови Сад (укључиво) - Руменка (укључиво),** који је део ПГД - Пројекта за грађевинску дозволу за изградњу пруге Београд - Суботица државна граница (Келебија), **ДЕОНИЦА ПРУГЕ НОВИ САД - СУБОТИЦА - ДРЖАВНА ГРАНИЦА (КЕЛЕБИЈА)**, у Новом Саду, Кисачу, Степановићеву, Змајеву, Врбасу, Ловћенцу, Малом Иђошу, Бачкој Тополи, Жеднику, Наумовићеву и Суботици, К.О. Нови Сад I, К.О. Нови Сад IV, К.О. Кисач, К.О. Руменка, К.О. Степановићево, К.О. Ченеј, К.О. Бачко Добро Поље, К.О. Врбас, К.О. Врбас - град, К.О. Змајево, К.О. Куцура, К.О. Ловћенац, К.О. Мали Иђош, К.О. Фекетић, К.О. Бачка Топола, К.О. Бачка Топола - Град, К.О. Мали Београд, К.О. Биково, К.О. Доњи Град, К.О. Жедник, К.О. Нови Град, К.О. Палић, К.О. Стари Град, на катастарским парцелама према списку приложеном у Главној свесци:

Александра Митић, дипл. грађ. инж.

И З Ј А В Љ У Ј Е М

1. да је пројекат у свему у складу са издатим Локацијским условима:

-бр. ROP-MSGI-28188-LOCH-4/2020, Заводни број: 350-02-00031/2020-14 од 06.04.2020,

-бр. ROP-MSGI-28188-LOCH-4/2020, Заводни број: 350-02-00031/2020-14 од 07.04.2020 – Решење о исправци грешке,

-бр. ROP-MSGI-7141-LOC-1/2020, Заводни број: 350-02-00109/2020-14 од 08.05.2020,

-бр. ROP-MSGI-931-LOC-3/2020, Заводни број: 350-02-00192/2020-14 од 29.05.2020;

2. да је пројекат израђен у складу са Законом о планирању и изградњи, прописима, стандардима и нормативима из области изградње објеката и правилима струке;

3. да је пројекат у свему у складу са начинима за обезбеђење испуњења основних захтева за објекат прописаних елаборатима и студијама.

Одговорни пројектант:	Александра Митић, дипл. грађ. инж.
Број лиценце:	315 L487 12
	Потпис:
Број техничке документације:	2020-250
Место и датум:	Београд, април 2021.год.

2/10.1.4 ИЗЈАВА ОДГОВОРНОГ ПРОЈЕКТАНТА

Одговорни пројектант **Пројекта 2/10.1 Измештање и заштита телекомуникационе инфраструктуре: траса кабловске канализације - деоница Нови Сад (укључиво) - Руменка (укључиво),** који је део ПГД - Пројекта за грађевинску дозволу за изградњу пруге Београд - Суботица државна граница (Келебија), **ДЕОНИЦА ПРУГЕ НОВИ САД - СУБОТИЦА - ДРЖАВНА ГРАНИЦА (КЕЛЕБИЈА)**, у Новом Саду, Кисачу, Степановићеву, Змајеву, Врбасу, Ловћенцу, Малом Иђошу, Бачкој Тополи, Жеднику, Наумовићеву и Суботици, К.О. Нови Сад I, К.О. Нови Сад IV, К.О. Кисач, К.О. Руменка, К.О. Степановићево, К.О. Ченеј, К.О. Бачко Добро Поље, К.О. Врбас, К.О. Врбас - град, К.О. Змајево, К.О. Куцура, К.О. Ловћенац, К.О. Мали Иђош, К.О. Фекетић, К.О. Бачка Топола, К.О. Бачка Топола - Град, К.О. Мали Београд, К.О. Биково, К.О. Доњи Град, К.О. Жедник, К.О. Нови Град, К.О. Палић, К.О. Стари Град, на катастарским парцелама према списку приложеном у Главној свесци:

Александра Митић, дипл. грађ. инж.

И З Ј А В Љ У Ј Е М

1. да је пројекат у свему у складу са издатим Локацијским условима:

-бр. ROP-MSGI-28188-LOCH-4/2020, Заводни број: 350-02-00031/2020-14 од 06.04.2020,

-бр. ROP-MSGI-28188-LOCH-4/2020, Заводни број: 350-02-00031/2020-14 од 07.04.2020 – Решење о исправци грешке,

-бр. ROP-MSGI-7141-LOC-1/2020, Заводни број: 350-02-00109/2020-14 од 08.05.2020,

-бр. ROP-MSGI-931-LOC-3/2020, Заводни број: 350-02-00192/2020-14 од 29.05.2020;

2. да је пројекат израђен у складу са Законом о планирању и изградњи, прописима, стандардима и нормативима из области изградње објеката и правилима струке;

3. да је пројекат у свему у складу са начинима за обезбеђење испуњења основних захтева за објекат прописаних елаборатима и студијама.

Одговорни пројектант:	Александра Митић, дипл. грађ. инж.
Број лиценце:	315 L487 12
	Потпис:
Број техничке документације:	2020-250
Место и датум:	Београд, април 2021.год.

2/10.1.5
ТЕКСТУАЛНА ДОКУМЕНТАЦИЈА

2/10.1.5.1
ТЕХНИЧКИ ОПИС

ТЕХНИЧКИ ОПИС

Због полагања телекомуникационих и сигналних каблова (у складу са 5. Пројектима телекомуникационих и сигналних инсталација) унутар железничких станица и стајалишта на деоници од Новог Сада (укључиво) до Руменке (укључиво), предвиђена је телекомуникациона кабловска канализација са ТК окнима одговарајућих димензија, постављеним на потребним местима и трасе (рова) за полагање кабловске канализације.

ТК кабловска канализација се полаже у земљани ров променљиве ширине у зависности од броја цеви који је приказан у детаљима. Ископ рова се врши машинским путем 90% а 10% ручно на одговарајућој дубини, минимално на 1.7 m од ГИШ-а до горње ивице цеви (испод колосека - попречна веза према пројекту).

Кабловска канализација се састоји од крутих ПВЦ цеви пречника Ø110мм и ПЕ цеви пречника Ø50мм које слзже за извод (на настрешнице, стубове расвете...), положених у рову према детаљима из пројекта.

Цеви се полажу од окна до окна у песак према детаљу датом у пројекту. Пројектом је предвиђено да се затварање ровова после насипања слоја песка врши материјалом из ископа у слојевима са сабијањем сваког слоја.

Пре полагања цеви дно рова мора бити пажљиво очишћено. На дно рова се разастире слој песка дебљине 10 cm затим се полажу цеви на одговарајуће држаче (чешљеве) који су на сваких 3.0 m па се затим покривају другим слојем песка дебљине 20 cm. Приближно на средини дубине рова поставља се жута упозоравајућа трака са натписом "ПАЖЊА ПТТ КАБЛ".

Светли отвор окна зависи од броја цеви. Димезија окна приказана је у табели по " ПТТ ПРАВИЛНИКУ " .

намена окна	димензије у м		
	дужина	ширина	висина
до 4 цеви	1.8	1.1	1.9
од 4 до 12 цеви	2.5	1.8	1.9
од 12 до 16 цеви	3	1,8	1,9
од 16 до 20 цеви	3.5	2	1,9
од 20 до 30 цеви	4	2.2	1.9
од 30 до 40 цеви	4.5	2.5	1.9

Пројектом је обухваћен грађевински део кабловске канализације (траса), а ТК окна су предмет посебне техничке документације књига 2/11.1.

„У току извођења радова, обавезно је извршити синхронизацију свих радова који се односе на СС и ТК, контактну мрежу, водовод и машинске инсталације са земљаним радовима на изради доњег строја пруге.“

ОДГОВОРНИ ПРОЈЕКТАНТ:

Александра Митић,дипл.инж.грађ.

2/10.1.6
НУМЕРИЧКА ДОКУМЕНТАЦИЈА

2/10.1.6.1
ДОКАЗНИЦА КОЛИЧИНА

ДОКАЗНИЦА КОЛИЧИНА

станица " НОВИ САД "

ЗА 12 ЦЕВИ Ø 110 ИСПОД КОЛОСЕКА
L=8.85m

1. Ископ материјала III и IV категорије ТК рова за полагање каблова:

Ø 110mm

8.85 x 1.02 x 1.00 = 9.03 m^3

2. Испуна рова песковитим материјалом:

(8.85 x 0.57 x 1.00) - 12x(8.85 x 0.055^2 x 3.14) = 4.04 m^3

3. Испуна рова материјалом из ископа:

8.85 x 0.45 x 1.00= 3.98 m^3

4. Полагање чешљева за 6 цеви Ø 110 mm на подлогу:

(2 x 8.85) / 3 = 6 ком.

5. Полагање ПВЦ цеви Ø 110 mm на подлогу:

2 x 6 x 8.85 = 106.20 m

6. Полагање упозоравајуће траке :

1 x 8.85 = 8.85 m

7. Одвоз вишка ископаног материјала III и IV кат.на депонију :

9.03 - 3.98 = 5.05 m^3

ОДГОВОРНИ ПРОЈЕКТАНТ:

Александра Митић,дипл.инж.грађ.

ДОКАЗНИЦА КОЛИЧИНА

станица " НОВИ САД "

ЗА 14 ЦЕВИ Ø 110 ИСПОД КОЛОСЕКА
L=14.75m

1. Ископ материјала III и IV категорије ТК рова за полагање каблова:

Ø 110mm

14.75 x 1.02 x 1.20 = 18.05 m^3

2. Испуна рова песковитим материјалом:

(14.75 x 0.57 x 1.20) - 14x(14.75 x 0.055^2 x 3.14) = 8.13 m^3

3. Испуна рова материјалом из ископа:

14.75 x 0.45 x 1.20= 7.97 m^3

4. Полагање чешљева за 7 цеви Ø 110 mm на подлогу:

(2 x 14.75) / 3 = 10 ком.

5. Полагање ПВЦ цеви Ø 110 mm на подлогу:

2 x 7 x 14.75 = 206.50 m

6. Полагање упозоравајуће траке :

1 x 14.75 = 14.75 m

7. Одвоз вишка ископаног материјала III и IV кат.на депонију :

18.05 - 7.97 = 10.08 m^3

ОДГОВОРНИ ПРОЈЕКТАНТ:

Александра Митић,дипл.инж.грађ.

ДОКАЗНИЦА КОЛИЧИНА

станица " НОВИ САД "

ЗА 16 ЦЕВИ Ø 110 ИСПОД КОЛОСЕКА
L=25.75m

1. Ископ материјала III и IV категорије ТК рова за полагање каблова:

Ø 110mm

25.75 x 1.02 x 1.20 = 31.52 m^3

2. Испуна рова песковитим материјалом:

(25.75 x 0.57 x 1.20) - 16x(25.75 x 0.055^2 x 3.14) = 13.69 m^3

3. Испуна рова материјалом из ископа:

25.75 x 0.45 x 1.20= 13.91 m^3

4. Полагање чешљева за 8 цеви Ø 110 mm на подлогу:

(2 x 25.75) / 3 = 17 ком.

5. Полагање ПВЦ цеви Ø 110 mm на подлогу:

2 x 8 x 25.75 = 412.00 m

6. Полагање упозоравајуће траке :

1 x 25.75 = 25.75 m

7. Одвоз вишка ископаног материјала III и IV кат.на депонију :

31.52 - 13.91 = 17.61 m^3

ОДГОВОРНИ ПРОЈЕКТАНТ:

Александра Митић,дипл.инж.грађ.

ДОКАЗНИЦА КОЛИЧИНА

станица " НОВИ САД "

ЗА 18 ЦЕВИ Ø 110 ИСПОД КОЛОСЕКА
L=6.85m

1. Ископ материјала III и IV категорије ТК рова за полагање каблова:

Ø 110mm

6.85 x 1.02 x 1.30 = 9.08 m^3

2. Испуна рова песковитим материјалом:

(6.85 x 0.57 x 1.30) - 18x(6.85 x 0.055^2 x 3.14) = 3.90 m^3

3. Испуна рова материјалом из ископа:

6.85 x 0.15 x 1.30= 1.33 m^3

4. Полагање чешљева за 9 цеви Ø 110 mm на подлогу:

(2 x 6.85) / 3 = 5 ком.

5. Полагање ПВЦ цеви Ø 110 mm на подлогу:

2 x 9 x 6.85 = 123.30 m

6. Полагање упозоравајуће траке :

1 x 6.85 = 6.85 m

7. Одвоз вишка ископаног материјала III и IV кат.на депонију :

9.08 - 1.33 = 7.74 m^3

ОДГОВОРНИ ПРОЈЕКТАНТ:

Александра Митић,дипл.инж.грађ.

ДОКАЗНИЦА КОЛИЧИНА

станица " НОВИ САД "

ЗА 10 ЦЕВИ Ø110
L=148.00m

1. Ископ материјала III и IV категорије ТК рова за полагање каблова:

Ø 110mm

60.00 x 0.72 x 0.80 = 34.56 m^3

2. Испуна рова песковитим материјалом:

(60.00 x 0.54 x 0.80) - 10x(60.00 x 0.055^2 x 3.14) = 20.22 m^3

3. Испуна рова материјалом из ископа:

60.00 x 0.18 x 0.80 = 8.64 m^3

4. Полагање чешљева за 5 цеви Ø 110 mm на подлогу:

2 x(1 x 60.00) /3 = 40 ком.

5. Полагање ПВЦ цеви Ø 110 mm на подлогу:

2 x 5 x 60.00 = 600.00 m

6. Полагање упозоравајуће траке :

1 x 60.00 = 60.00 m

7. Одвоз вишка ископаног материјала III и IV кат.на депонију :

34.56 – 8.64 = 25.92 m^3

ОДГОВОРНИ ПРОЈЕКТАНТ:

Александра Митић,дипл.инж.грађ.

ДОКАЗНИЦА КОЛИЧИНА

станица " НОВИ САД "

ЗА 8 ЦЕВИ Ø 110 И 2 ЦЕВИ Ø 50 ИСПОД ПЕРОНА
L=50.50m

1. Ископ материјала III и IV категорије ТК рова за полагање каблова:

Ø 110mm

50.50 x 0.79 x 0.80 = 31.92m^3

2. Испуна рова песковитим материјалом:

(50.50 x 0.57 x 0.80) - 8x(50.50 x 0.055^2 x 3.14) = 19.19 m^3

3. Испуна рова материјалом из ископа:

50.50 x 0.22 x 0.80 = 8.88 m^3

4. Полагање чешљева за 4 цеви Ø 110 mm на подлогу:

2 x (1 x 50.50) /3 = 34 ком.

Полагање чешљева за 2 цеви Ø 50 mm на подлогу:

(1 x 50.50) /3 = 17 ком.

5. Полагање ПВЦ цеви Ø 110 mm на подлогу:

2 x 4 x 50.50 = 404.00 m

Полагање ПЕ цеви Ø 50 mm на подлогу:

1 x 2 x 50.50 = 101.00 m

6. Полагање упозоравајуће траке :

1 x 50.50 = 50.50 m

7. Одвоз вишка ископаног материјала III и IV кат.на депонију :

31.92 - 8.88 = 23.03 m^3

ОДГОВОРНИ ПРОЈЕКТАНТ:

Александра Митић,дипл.инж.грађ.

ДОКАЗНИЦА КОЛИЧИНА

станица " НОВИ САД "

ЗА 5 ЦЕВИ Ø 110 И 2 ЦЕВИ Ø 50 ИСПОД ПЕРОНА
L=382.95m

1. Ископ материјала III и IV категорије ТК рова за полагање каблова:

Ø 110mm

382.95 x 0.63 x 0.80 = 192.53m^3

2. Испуна рова песковитим материјалом:

(382.95 x 0.46 x 0.80) - 5x(382.95 x 0.055^2 x 3.14) = 122.75 m^3

3. Испуна рова материјалом из ископа:

382.95 x 0.17 x 0.80 = 52.08 m^3

4. Полагање чешљева за 5 цеви Ø 110 mm на подлогу:

(1 x 382.95) /3 = 128 ком.

Полагање чешљева за 2 цеви Ø 50 mm на подлогу:

(1 x 382.95) /3 = 128 ком.

5. Полагање ПВЦ цеви Ø 110 mm на подлогу:

1 x 5 x 382.95 = 1914.75 m

1 x 2 x 75.00 = 150.00 m

Полагање ПЕ цеви Ø 50 mm на подлогу:

1 x 2 x 382.95 = 765.90 m

6. Полагање упозоравајуће траке :

1 x 382.95 = 382.95 m

7. Одвоз вишка ископаног материјала III и IV кат.на депонију :

192.53 - 52.08 = 140.45 m^3

ОДГОВОРНИ ПРОЈЕКТАНТ:

Александра Митић,дипл.инж.грађ.

ДОКАЗНИЦА КОЛИЧИНА

станица " НОВИ САД "

ЗА 4 ЦЕВИ Ø 110 И 2 ЦЕВИ Ø 50 ИСПОД ПЕРОНА
L=300.00m

1. Ископ материјала III и IV категорије ТК рова за полагање каблова:

Ø 110mm

300.00 x 0.64 x 0.80 = 153.60m^3

2. Испуна рова песковитим материјалом:

(300.00 x 0.42 x 0.80) - 4x(300.00 x 0.055^2 x 3.14) = 89.40 m^3

3. Испуна рова материјалом из ископа:

300.00 x 0.22 x 0.80 = 52.80 m^3

4. Полагање чешљева за 4 цеви Ø 110 mm на подлогу:

(1 x 300.00) /3 = 100 ком.

Полагање чешљева за 2 цеви Ø 50 mm на подлогу:

(1 x 300.00) /3 = 100 ком.

5. Полагање ПВЦ цеви Ø 110 mm на подлогу:

1 x 4 x 300.00 = 1200.00 m

Полагање ПЕ цеви Ø 50 mm на подлогу:

1 x 2 x 300.00 = 600.00 m

6. Полагање упозоравајуће траке :

1 x 300.00 = 300.00 m

7. Одвоз вишка ископаног материјала III и IV кат.на депонију :

153.60 - 52.80 = 100.80 m^3

ОДГОВОРНИ ПРОЈЕКТАНТ:

Александра Митић,дипл.инж.грађ.

ДОКАЗНИЦА КОЛИЧИНА

станица " НОВИ САД "

ЗА 4 ЦЕВИ Ø 110 ИСПОД ПЕРОНА
L=243.00m

1. Ископ материјала III и IV категорије ТК рова за полагање каблова:

Ø 110mm

243.00 x 0.64 x 0.80 = 116.64m^3

2. Испуна рова песковитим материјалом:

(243.00 x 0.42 x 0.80) - 4x(243.00 x 0.055^2 x 3.14) = 72.42 m^3

3. Испуна рова материјалом из ископа:

243.00 x 0.22 x 0.80 = 42.77 m^3

4. Полагање чешљева за 4 цеви Ø 110 mm на подлогу:

(1 x 243.00) /3 = 81 ком.

5. Полагање ПВЦ цеви Ø 110 mm на подлогу:

1 x 4 x 243.00 = 972.00 m

6. Полагање упозоравајуће траке :

1 x 243.00 = 243.00 m

7. Одвоз вишка ископаног материјала III и IV кат.на депонију :

116.64 - 42.77 = 73.87 m^3

ОДГОВОРНИ ПРОЈЕКТАНТ:

Александра Митић,дипл.инж.грађ.

ДОКАЗНИЦА КОЛИЧИНА

станица " НОВИ САД "

ЗА 5 ЦЕВИ Ø110
L=148.00m

1. Ископ материјала III и IV категорије ТК рова за полагање каблова:

Ø 110mm

148.00 x 0.63 x 0.80 = 74.60 m^3

2. Испуна рова песковитим материјалом:

(148.00 x 0.46 x 0.80) - 5x(148.00 x 0.055^2 x 3.14) = 47.43 m^3

3. Испуна рова материјалом из ископа:

148.00 x 0.17 x 0.80 = 20.13 m^3

4. Полагање чешљева за 5 цеви Ø 110 mm на подлогу:

(1 x 148.00) /3 = 49 ком.

5. Полагање ПВЦ цеви Ø 110 mm на подлогу:

1 x 5 x 148.00 = 740.00 m

6. Полагање упозоравајуће траке :

1 x 148.00 = 148.00 m

7. Одвоз вишка ископаног материјала III и IV кат.на депонију :

74.60 – 20.13 = 54.47 m^3

ОДГОВОРНИ ПРОЈЕКТАНТ:

Александра Митић,дипл.инж.грађ.

ДОКАЗНИЦА КОЛИЧИНА

станица " НОВИ САД "

ЗА 1 ЦЕВИ Ø 110 ИСПОД ПЕРОНА
L=125.50m

1. Ископ материјала III и IV категорије ТК рова за полагање каблова:

Ø 110mm

125.50 x 0.64 x 0.40 = 32.13m^3

2. Испуна рова песковитим материјалом:

(125.50 x 0.42 x 0.40) - 1x(125.50 x 0.055^2 x 3.14) = 21.08 m^3

3. Испуна рова материјалом из ископа:

125.50 x 0.22 x 0.40 = 11.04 m^3

4. Полагање чешљева за 1 цеви Ø 110 mm на подлогу:

(1 x 125.50) /3 = 42 ком.

5. Полагање ПВЦ цеви Ø 110 mm на подлогу:

1 x 1 x 125.50 = 125.50 m

6. Полагање упозоравајуће траке :

1 x 125.50 = 125.50 m

7. Одвоз вишка ископаног материјала III и IV кат.на депонију :

32.13 - 11.04 = 21.09 m^3

ОДГОВОРНИ ПРОЈЕКТАНТ:

Александра Митић,дипл.инж.грађ.

ДОКАЗНИЦА КОЛИЧИНА

станица " НОВИ САД "

ЗА 2 ЦЕВИ Ø 110 ИСПОД ПЕРОНА
L=13.00m

1. Ископ материјала III и IV категорије ТК рова за полагање каблова:

Ø 110mm

13.00 x 0.64 x 0.40 = 3.33m^3

2. Испуна рова песковитим материјалом:

(13.00 x 0.42 x 0.40) - 2x(13.00 x 0.055^2 x 3.14) = 1.95 m^3

3. Испуна рова материјалом из ископа:

13.00 x 0.22 x 0.40 = 1.14 m^3

4. Полагање чешљева за 2 цеви Ø 110 mm на подлогу:

(1 x 13.00) /3 = 4 ком.

5. Полагање ПВЦ цеви Ø 110 mm на подлогу:

1 x 2 x 13.00 = 26.00 m

6. Полагање упозоравајуће траке :

1 x 13.00 = 13.00 m

7. Одвоз вишка ископаног материјала III и IV кат.на депонију :

3.33 - 1.14 = 2.19 m^3

ОДГОВОРНИ ПРОЈЕКТАНТ:

Александра Митић,дипл.инж.грађ.

ДОКАЗНИЦА КОЛИЧИНА

станица " НОВИ САД "

ЗА 15 ЦЕВИ Ø110
L=223.00m

1. Ископ материјала III и IV категорије ТК рова за полагање каблова:

Ø 110mm

223.00 x 0.85 x 0.80 = 151.64 m^3

2. Испуна рова песковитим материјалом:

(223.00 x 0.71 x 0.80) - 15x(223.00 x 0.055^2 x 3.14) = 94.90 m^3

3. Испуна рова материјалом из ископа:

223.00 x 0.14 x 0.80 = 24.98 m^3

4. Полагање чешљева за 5 цеви Ø 110 mm на подлогу:

5 x(1 x 223.00) /3 = 372 ком.

5. Полагање ПВЦ цеви Ø 110 mm на подлогу:

4 x 5 x 223.00 = 4460.00 m

6. Полагање упозоравајуће траке :

1 x 223.00 = 223.00 m

7. Одвоз вишка ископаног материјала III и IV кат.на депонију :

178.40 - 24.98 = 153.43 m^3

ОДГОВОРНИ ПРОЈЕКТАНТ:

Александра Митић,дипл.инж.грађ.

ДОКАЗНИЦА КОЛИЧИНА

станица " НОВИ САД "

ЗА 20 ЦЕВИ Ø110
L=138.00m

1. Ископ материјала III и IV категорије ТК рова за полагање каблова:

Ø 110mm

138.00 x 1.00 x 0.80 = 110.40 m^3

2. Испуна рова песковитим материјалом:

(138.00 x 0.86 x 0.80) - 20x(138.00 x 0.055^2 x 3.14) = 68.72 m^3

3. Испуна рова материјалом из ископа:

138.00 x 0.13 x 0.80 = 14.35 m^3

4. Полагање чешљева за 5 цеви Ø 110 mm на подлогу:

5 x (1 x 138.00) /3 = 230 ком.

5. Полагање ПВЦ цеви Ø 110 mm на подлогу:

5 x 4 x 138.00 = 2760.00 m

6. Полагање упозоравајуће траке :

1 x 138.00 = 138.00 m

7. Одвоз вишка ископаног материјала III и IV кат.на депонију :

110.40 - 14.35 = 96.05 m^3

ОДГОВОРНИ ПРОЈЕКТАНТ:

Александра Митић,дипл.инж.грађ.

ДОКАЗНИЦА КОЛИЧИНА

стајалиште " ТПС "

ЗА 10 ЦЕВИ Ø110
L=5.50m

1. Ископ материјала III и IV категорије ТК рова за полагање каблова:

Ø 110mm

5.50 x 0.64 x 1.00 = 3.52 m^3

2. Испуна рова песковитим материјалом:

(5.50 x 0.64 x 1.00) - 10x(5.50 x 0.055^2 x 3.14) = 3.00 m^3

3. Полагање чешљева за 5 цеви Ø 110 mm на подлогу:

(2 x 5.50) / 3 = 4 ком.

4. Полагање ПВЦ цеви Ø 110 mm на подлогу:

2 x 5 x 5.50 = 55.00 m

5. Полагање упозоравајуће траке :

1 x 5.50 = 5.50 m

ОДГОВОРНИ ПРОЈЕКТАНТ:

Александра Митић,дипл.инж.грађ.

ДОКАЗНИЦА КОЛИЧИНА

стајалиште " ТПС "

ЗА 2 ЦЕВИ Ø110
L=5.50m

1. Ископ материјала III и IV категорије ТК рова за полагање каблова:

Ø 110mm

5.50 x 0.48 x 0.60 = 1.58 m^3

2. Испуна рова песковитим материјалом:

(5.50 x 0.48 x 0.60) - 1x(5.50 x 0.055^2 x 3.14) = 1.55 m^3

3. Полагање чешљева за 2 цеви Ø 110 mm на подлогу:

(1 x 5.50) / 3 = 2 ком.

4. Полагање ПВЦ цеви Ø 110 mm на подлогу:

1 x 2 x 5.50 = 11.00 m

5. Полагање упозоравајуће траке :

1 x 5.50 = 5.50 m

ОДГОВОРНИ ПРОЈЕКТАНТ:

Александра Митић,дипл.инж.грађ.

ДОКАЗНИЦА КОЛИЧИНА

стајалиште " ТПС "

ЗА 2 ЦЕВИ Ø 110 И 5 ЦЕВИ Ø 50 ИСПОД ПЕРОНА
L=210.00m

1. Ископ материјала III и IV категорије ТК рова за полагање каблова:

Ø 110mm

210.00 x 0.56 x 0.50 = 58.80 m^3

2. Испуна рова песковитим материјалом:

(210.00 x 0.56x 0.50) - 2x(210.00 x 0.055^2 x 3.14) = 54.81 m^3

3. Полагање чешљева за 4 цеви Ø 110 mm на подлогу:

(1 x 210.00) /3 = 70 ком.

Полагање чешљева за 4 цеви Ø 50 mm на подлогу:

(1 x 210.00) /3 = 70 ком.

4. Полагање ПВЦ цеви Ø 110 mm на подлогу:

1 x 2 x 210.00 = 420.00 m

Полагање ПЕ цеви Ø 50 mm на подлогу:

1 x 5 x 210.00 = 1050.00 m

5. Полагање упозоравајуће траке :

1 x 210.00 = 210.00 m

ОДГОВОРНИ ПРОЈЕКТАНТ:

Александра Митић,дипл.инж.грађ.

ДОКАЗНИЦА КОЛИЧИНА

распутница " САЈЛОВО "

ЗА 12 ЦЕВИ Ø 110 ИСПОД КОЛОСЕКА
L=54.70m

1. Ископ материјала III и IV категорије ТК рова за полагање каблова:

Ø 110mm

54.70 x 1.02 x 1.00 = 55.79 m^3

2. Испуна рова песковитим материјалом:

(54.70 x 0.57 x 1.00) - 12x(54.70 x 0.055^2 x 3.14) = 24.94 m^3

3. Испуна рова материјалом из ископа:

54.70 x 0.45 x 1.00 = 24.61 m^3

4. Полагање чешљева за 6 цеви Ø 110 mm на подлогу:

(4 x 54.70) / 3 = 73 ком.

5. Полагање ПВЦ цеви Ø 110 mm на подлогу:

2 x 6 x 54.70 = 656.40 m

6. Полагање упозоравајуће траке :

1 x 54.70 = 54.70 m

7. Одвоз вишка ископаног материјала III и IV кат.на депонију :

55.79 - 24.61 = 31.18 m^3

ОДГОВОРНИ ПРОЈЕКТАНТ:

Александра Митић,дипл.инж.грађ.

ДОКАЗНИЦА КОЛИЧИНА

распутница " САЈЛОВО "

ЗА 16 ЦЕВИ Ø 110
L=50.00m

1. Ископ материјала III и IV категорије ТК рова за полагање каблова:

Ø 110mm

50.00 x 0.89 x 0.80 = 35.60 m^3

2. Испуна рова песковитим материјалом:

(50.00 x 0.89 x 0.80) - 16x(50.00 x 0.055^2 x 3.14) = 28.00 m^3

3. Полагање чешљева за 4 цеви Ø 110 mm на подлогу:

(4 x 50.00) /3 = 67 ком.

4. Полагање ПВЦ цеви Ø 110 mm на подлогу:

4 x 4 x 50.00 = 800.00 m

5. Полагање упозоравајуће траке :

1 x 50.00 = 50.00 m

6. Одвоз вишка ископаног материјала III и IV кат.на депонију :

1.3 x 35.60 = 46.28 m^3

ОДГОВОРНИ ПРОЈЕКТАНТ:

Александра Митић,дипл.инж.грађ.

ДОКАЗНИЦА КОЛИЧИНА

распутница " САЈЛОВО "

ЗА 2 ЦЕВИ Ø110 до стуба GSMR-а
L=8.85 (9.85)m

1. Ископ материјала III и IV категорије ТК рова за полагање каблова:

Ø 110mm

8.85 x 0.82 x 0.80 = 5.80 m^3

2. Испуна рова песковитим материјалом:

(8.85 x 0.41 x 0.80) - 2x(8.85 x 0.055^2 x 3.14) = 2.74 m^3

3. Испуна рова материјалом из ископа:

8.85 x 0.40 x 0.80 = 2.83 m^3

4. Полагање чешљева за 2 цеви Ø 110 mm на подлогу:

(1 x 8.85)/3 = 3 ком.

5. Полагање ПЕ цеви Ø 110 mm на подлогу:

1 x 2 x 9.85 = 19.70 m

6. Полагање упозоравајуће траке :

1 x 8.85 = 8.85 m

7. Одвоз вишка ископаног материјала III и IV кат.на депонију :

5.80 – 2.83 = 2.97 m^3

ОДГОВОРНИ ПРОЈЕКТАНТ:

Александра Митић,дипл.инж.грађ.

ДОКАЗНИЦА КОЛИЧИНА

распутница " САЈЛОВО "

ЗА 24 ЦЕВИ Ø 110
L=1.20m

1. Ископ материјала III и IV категорије ТК рова за полагање каблова:

Ø 110mm

1.20 x 1.16 x 1.75 = 2.44 m^3

2. Испуна рова песковитим материјалом:

(1.20 x 0.56 x 1.75) - 24x(1.20 x 0.055^2 x 3.14) = 0.91 m^3

3. Испуна рова материјалом из ископа:

1.20 x 0.60 x 1.75 = 1.26 m^3

4. Полагање чешљева за 4 цеви Ø 110 mm на подлогу:

6*(2 x 1.20) / 6 = ком.

5. Полагање ПВЦ цеви Ø 110 mm на подлогу:

2 x 12 x 1.20 = 28.80 m

6. Полагање упозоравајуће траке :

1 x 2.20 = 2.20 m

7. Одвоз вишка ископаног материјала III и IV кат.на депонију :

2.44 - 1.26 = 1.18 m^3

ОДГОВОРНИ ПРОЈЕКТАНТ:

Александра Митић,дипл.инж.грађ.

ДОКАЗНИЦА КОЛИЧИНА

станица " РУМЕНКА"

ЗА 20 ЦЕВИ Ø 110 ИСПОД КОЛОСЕКА
L=22.80m

1. Ископ материјала III и IV категорије ТК рова за полагање каблова:

Ø 110mm

22.80 x 0.79 x 1.40 = 25.22 m^3

2. Испуна рова песковитим материјалом:

(22.80 x 0.57 x 1.40) - 20x(22.80 x 0.055^2 x 3.14) = 13.86 m^3

3. Испуна рова материјалом из ископа:

22.80 x 0.22 x 1.40 = 7.02 m^3

4. Полагање чешљева за 5 цеви Ø 110 mm на подлогу:

4*(2 x 22.80) / 3 = 61 ком.

5. Полагање ПВЦ цеви Ø 110 mm на подлогу:

2 x 10 x 22.80 = 456.00 m

6. Полагање упозоравајуће траке :

1 x 22.80 = 22.80 m

7. Одвоз вишка ископаног материјала III и IV кат.на депонију :

25.22 - 19.15 = 18.20 m^3

ОДГОВОРНИ ПРОЈЕКТАНТ:

Александра Митић,дипл.инж.грађ.

ДОКАЗНИЦА КОЛИЧИНА

станица " РУМЕНКА"

ЗА 12 ЦЕВИ Ø110
L=23.50m

1. Ископ материјала III и IV категорије ТК рова за полагање каблова:

Ø 110mm

23.50 x 0.73 x 0.80 = 13.73 m^3

2. Испуна рова песковитим материјалом:

(23.50 x 0.73 x 0.80) - 12x(23.50 x 0.055^2 x 3.14) = 11.05 m^3

3. Полагање чешљева за 4 цеви Ø 110 mm на подлогу:

(3 x 23.50) / 3 = 24 ком.

4. Полагање ПВЦ цеви Ø 110 mm на подлогу:

3 x 4 x 23.50 = 282 m

5. Полагање упозоравајуће траке :

1 x 23.50 = 23.50 m

6. Одвоз вишка ископаног материјала III и IV кат.на депонију :

1.30 x 13.73 = 17.85 m^3

ОДГОВОРНИ ПРОЈЕКТАНТ:

Александра Митић,дипл.инж.грађ.

ДОКАЗНИЦА КОЛИЧИНА

станица " РУМЕНКА"

ЗА 20 ЦЕВИ Ø 110 ИСПОД ПЛАТОА
L=1.50m

1. Ископ материјала III и IV категорије ТК рова за полагање каблова:

Ø 110mm

1.50 x 1.17 x 1.40 = 2.46 m^3

2. Испуна рова песковитим материјалом:

(1.50 x 0.57 x 1.40) - 20x(1.50 x 0.055^2 x 3.14) = 0.92 m^3

3. Испуна рова материјалом из ископа:

1.50 x 0.60 x 1.40 = 1.26 m^3

4. Полагање чешљева за 5 цеви Ø 110 mm на подлогу:

4*(2 x 1.50) / 3 = 4 ком.

5. Полагање ПВЦ цеви Ø 110 mm на подлогу:

2 x 10 x 1.50 = 30.00 m

6. Полагање упозоравајуће траке :

1 x 1.50 = 1.50 m

7. Одвоз вишка ископаног материјала III и IV кат.на депонију :

2.46 - 1.26 = 1.20 m^3

ОДГОВОРНИ ПРОЈЕКТАНТ:

Александра Митић,дипл.инж.грађ.

ДОКАЗНИЦА КОЛИЧИНА

станица " РУМЕНКА"

ЗА 2 ЦЕВИ Ø110 до стуба GSMR-а
L=8.65 (9.65)m

1. Ископ материјала III и IV категорије ТК рова за полагање каблова:

Ø 110mm

8.65 x 0.82 x 0.80 = 5.67 m^3

2. Испуна рова песковитим материјалом:

(8.65 x 0.41 x 0.80) - 2x(8.65 x 0.055^2 x 3.14) = 2.68 m^3

3. Испуна рова материјалом из ископа:

8.65 x 0.40 x 0.80 = 2.77 m^3

4. Полагање чешљева за 2 цеви Ø 110 mm на подлогу:

(1 x 8.65)/3 = 3 ком.

5. Полагање ПЕ цеви Ø 110 mm на подлогу:

1 x 2 x 9.65 = 19.30 m

6. Полагање упозоравајуће траке :

1 x 8.65 = 8.65 m

7. Одвоз вишка ископаног материјала III и IV кат.на депонију :

5.67 – 2.77 = 2.90 m^3

ОДГОВОРНИ ПРОЈЕКТАНТ:

Александра Митић,дипл.инж.грађ.

2/10.1.6.2
ПРЕДМЕР И ПРЕДРАЧУН

ПРЕДМЕР И ПРЕДРАЧУН

2/10.1 Измештање и заштита телекомуникационе инфраструктуре: траса кабловске канализације - деоница Нови Сад (укључиво) - Руменка (укључиво) станица " НОВИ САД "

Бр.	Опис радова	Јед. мере	Количина	Јединична цена (дин)	Цена (дин)
			А	Б	АхБ
1.	**МАТЕРИЈАЛ**				
1.01	**Чешаљ за 1 ПВЦ цеви Ф110мм**	ком	42,00	10,00	420,00
1.02	**Чешаљ за 2 ПВЦ цеви Ф110мм**	ком	100,00	15,00	1.500,00
1.03	**Чешаљ за 4 ПВЦ цеви Ф110мм**	ком	215,00	30,00	6.450,00
1.04	**Чешаљ за 5 ПВЦ цеви Ф110мм**	ком	819,00	32,00	26.208,00
1.05	**Чешаљ за 6 ПВЦ цеви Ф110мм**	ком	6,00	35,00	210,00
1.06	**Чешаљ за 7 ПВЦ цеви Ф110мм**	ком	10,00	40,00	400,00
1.07	**Чешаљ за 8 ПВЦ цеви Ф110мм**	ком	17,00	45,00	765,00
1.08	**Чешаљ за 9 ПВЦ цеви Ф110мм**	ком	5,00	50,00	250,00
1.09	**Чешаљ за ПЕ цеви Ф50мм**	ком	450,00	15,00	6.750,00
1.10	**Цев ПВЦ Ф110мм ,л=6.00м**	ком	2.370,00	1.650,00	3.910.500,00
1.11	**Цев ПЕ Ф50мм**	m	3.085,00	350,00	1.079.750,00
1.13	**Жута позор ПТТ трака 8см**	m	2.351,00	4,00	9.404,00
				УКУПНО МАТЕРИЈАЛ:	**5.040.687,00**
2	**ЗЕМЉАНИ РАДОВИ**				
2.01	**Ископ земљаног материјала III категорије до 2м дубине**				
2.02	90% машински ископ	m^3	873,00	850,00	742.050,00
2.03	10% ручни ископ	m^3	96,90	1.950,00	188.955,00
				УКУПНО ЗЕМЉАНИ РАДОВИ:	**931.005,00**
3	**ГРАЂЕВИНСКИ МАТЕРИЈАЛ:**				
3.01	**Набавка песка**	m^2	828,00	850,00	703.800,00
				УКУПНО ГРАЂЕВИНСКИ МАТЕРИЈАЛ:	**703.800,00**
4	**РАДОВИ НА ТК ТРАСИ:**				
4.01	**Трасирање, обележавање трасе ТК канализације.**	m	1.740,50	50,00	87.025,00
4.02	**Затрпавање рова ,ТК канализације, простора уз окно и рова песком са набијањем и поливањем водом**	m^3	588,00	600,00	352.800,00
4.03	**Затрпавање рова , ТК канализације, простора уз окно и рова са материјалом из ископа рова са набијањем.**	m^3	264,00	600,00	158.400,00
4.04	**Одвоз вишка материјала**	m^3	732,00	750,00	549.000,00
4.05	**Полагање цеви Ф50мм у ископаном рову са насипањем песком.**	m	3.085,00	130,00	401.050,00
4.06	**Полагање 1 цеви Ф110мм у ископаном рову са насипањем песком.**	m	126,00	130,00	16.380,00
4.07	**Полагање 2 цеви Ф110мм у ископаном рову са насипањем песком.**	m	168,00	135,00	22.680,00
4.08	**Полагање 4 цеви Ф110мм у ископаном рову са насипањем песком.**	m	701,00	170,00	119.170,00
4.09	**Полагање 5 цеви Ф110мм у ископаном рову са насипањем песком.**	m	2.255,00	180,00	405.900,00
4.10	**Полагање 6 цеви Ф110мм у ископаном рову са насипањем песком.**	m	18,00	190,00	3.420,00
4.11	**Полагање 7 цеви Ф110мм у ископаном рову са насипањем песком.**	m	30,00	200,00	6.000,00
4.12	**Полагање 8 цеви Ф110мм у ископаном рову са насипањем песком.**	m	51,50	210,00	10.815,00

САОБРАЋАЈНИ ИНСТИТУТ ЦИП д.о.о.
Немањина 6/IV, 11000 Београд

ПРЕДМЕР И ПРЕДРАЧУН

2/10.1 Измештање и заштита телекомуникационе инфраструктуре: траса кабловске канализације - деоница Нови Сад (укључиво) - Руменка (укључиво) станица " НОВИ САД "

Бр.	Опис радова	Јед. мере	Количина	Јединична цена (дин)	Цена (дин)
			А	Б	АхБ
4.13	**Полагање 9 цеви Ф110мм у ископаном рову са насипањем песком.**	m	14,00	230,00	3.220,00
4.14	**Постављање упозоравајуће траке**	m	2.350,00	10,00	23.500,00
				УКУПНО НАБАВКА И РАДОВИ:	**2.159.360,00**
				УКУПНО:	**8.834.852,00**

Пројектант:
Ана Љујић, грађ.инж.

Одговорни пројектант:
Александра Митић, дипл. грађ.инж.

САОБРАЋАЈНИ ИНСТИТУТ ЦИП д.о.о.
Немањина 6/IV, 11000 Београд

ПРЕДМЕР И ПРЕДРАЧУН

**2/10.1 Измештање и заштита телекомуникационе инфраструктуре:
траса кабловске канализације
- деоница Нови Сад (укључиво) - Руменка (укључиво) стајалиште "
ТПС "**

Бр.	Опис радова	Јед. мере	Количина	Јединична цена (дин)	Цена (дин)
			А	Б	АхБ
1.	**МАТЕРИЈАЛ**				
1.01	**Чешаљ за 5 ПВЦ цеви Ф110мм**	ком	74,00	32,00	2.368,00
1.02	**Чешаљ за 2 ПВЦ цеви Ф110мм**	ком	72,00	15,00	1.080,00
1.03	**Цев ПВЦ Ф110мм ,л=6.00м**	ком	81,00	1.650,00	133.650,00
1.04	**Цев ПЕ Ф50мм**	m	1.050,00	350,00	367.500,00
1.05	**Жута позор ПТТ трака 8см**	m	221,00	4,00	884,00
				УКУПНО МАТЕРИЈАЛ:	**505.482,00**
2	**ЗЕМЉАНИ РАДОВИ**				
2.01	**Ископ земљаног материјала III категорије до 2м дубине**				
2.02	90% машински ископ	m^3	64,00	850,00	54.400,00
2.03	10% ручни ископ	m^3	6,40	1.950,00	12.480,00
				УКУПНО ЗЕМЉАНИ РАДОВИ:	**66.880,00**
3	**ГРАЂЕВИНСКИ МАТЕРИЈАЛ:**				
3.01	**Набавка песка**	m^3	60,00	850,00	51.000,00
				УКУПНО ГРАЂЕВИНСКИ МАТЕРИЈАЛ:	**51.000,00**
4	**РАДОВИ НА ТК ТРАСИ:**				
4.01	**Трасирање, обележавање трасе ТК канализације.**	m	221,00	50,00	11.050,00
4.02	**Затрпавање рова ,ТК канализације, простора уз окно и рова песком са набијањем и поливањем водом**	m^3	60,00	600,00	36.000,00
4.03	**Одвоз вишка материјала**	m^3	91,52	750,00	68.640,00
4.04	**Полагање цеви Ф50мм у ископаном рову са насипањем песком.**	m	210,00	130,00	27.300,00
4.05	**Полагање 5 цеви Ф110мм у ископаном рову са насипањем песком.**	m	11,00	180,00	1.980,00
4.06	**Полагање 2 цеви Ф110мм у ископаном рову са насипањем песком.**	m	215,50	135,00	
4.07	**Постављање упозоравајуће траке**	m	299,80	10,00	2.998,00
				УКУПНО НАБАВКА И РАДОВИ:	**147.968,00**
				УКУПНО:	**771.330,00**

Пројектант:
Ана Љујић, грађ.инж.

Одговорни пројектант:
Александра Митић, дипл.инж.грађ.

САОБРАЋАЈНИ ИНСТИТУТ ЦИП д.о.о.
Немањина 6/IV, 11000 Београд

ПРЕДМЕР И ПРЕДРАЧУН

2/10.1 Измештање и заштита телекомуникационе инфраструктуре:
траса кабловске канализације
- деоница Нови Сад (укључиво) - Руменка (укључиво) распутница "САЈЛОВО "

Бр.	Опис радова	Јед. мере	Количина	Јединична цена (дин)	Цена (дин)
			А	Б	АхБ
1.	**МАТЕРИЈАЛ**				
1.01	**Чешаљ за 2 ПВЦ цеви Ø110мм**	ком	3,00	15,00	45,00
1.02	**Чешаљ за 4 ПВЦ цеви Ø110мм**	ком	73,00	30,00	2.190,00
1.03	**Чешаљ за 6 ПВЦ цеви Ø110мм**	ком	73,00	35,00	2.555,00
1.04	**Цев ПВЦ Ø110мм ,л=6.00м**	ком	149,00	1.650,00	245.850,00
1.05	**Цев ПЕ Ø110мм**	m	20,00	350,00	7.000,00
1.06	**Жута позор ПТТ трака 8см**	m	115,00	4,00	460,00
				УКУПНО МАТЕРИЈАЛ:	**258.100,00**
2	**ЗЕМЉАНИ РАДОВИ**				
2.01	**Ископ земљаног материјала III категорије до 2м дубине**				
2.02	90% машински ископ	m^3	90,00	850,00	76.500,00
2.03	10% ручни ископ	m^3	10,00	1.950,00	19.500,00
				УКУПНО ЗЕМЉАНИ РАДОВИ:	**96.000,00**
3	**ГРАЂЕВИНСКИ МАТЕРИЈАЛ:**				
3.01	**Набавка песка**	m^3	57,00	850,00	48.450,00
				УКУПНО ГРАЂЕВИНСКИ МАТЕРИЈАЛ:	**48.450,00**
4	**РАДОВИ НА ТК ТРАСИ:**				
4.01	**Трасирање, обележавање трасе ТК канализације.**	m	115,00	50,00	5.750,00
4.02	**Затрпавање рова ,ТК канализације, простора уз окно и рова песком са набијањем и поливањем водом**	m^3	57,00	600,00	34.200,00
4.03	**Затрпавање рова , ТК канализације, простора уз окно и роваса материјалом из ископа са набијањем .**	m^3	29,00	100,00	2.900,00
4.04	**Одвоз вишка материјала**	m^3	82,00	750,00	61.500,00
4.05	**Полагање 2 цеви Ø110мм у ископаном рову са насипањем песком.**	m	8,85	135,00	1.194,75
4.06	**Полагање 4 цеви Ø110мм у ископаном рову са насипањем песком.**	m	208,00	170,00	35.360,00
4.07	**Полагање 6 цеви Ø110мм у ископаном рову са насипањем песком.**	m	110,00	190,00	20.900,00
4.08	**Постављање упозоравајуће траке**	m	115,00	10,00	1.150,00
				УКУПНО НАБАВКА И РАДОВИ:	**162.954,75**
				УКУПНО:	**565.504,75**

Пројектант:
Ана Љујић, грађ.инж.

Одговорни пројектант:
Александра Митић, дипл.инж.грађ.

САОБРАЋАЈНИ ИНСТИТУТ ЦИП д.о.о.
Немањина 6/IV, 11000 Београд

ПРЕДМЕР И ПРЕДРАЧУН

2/10.1 Измештање и заштита телекомуникационе инфраструктуре: траса кабловске канализације - деоница Нови Сад (укључиво) - Руменка (укључиво) станица " РУМЕНКА"

Бр.	Опис радова	Јед. мере	Количина	Јединична цена (дин)	Цена (дин)
			А	Б	АхБ
1.	**МАТЕРИЈАЛ**				
1.01	**Чешаљ за 2 ПВЦ цеви Ø110мм**	ком	3,00	15,00	45,00
1.02	**Чешаљ за 4 ПВЦ цеви Ø110мм**	ком	24,00	30,00	720,00
1.03	**Чешаљ за 5 ПВЦ цеви Ø110мм**	ком	65,00	32,00	2.080,00
1.04	**Цев ПВЦ Ø110мм ,л=6.00м**	ком	128,00	1.650,00	211.200,00
1.05	**Цев ПЕ Ø110мм**	m	20,00	450,00	9.000,00
1.06	**Жута позор ПТТ трака 8см**	m	57,00	4,00	228,00
				УКУПНО МАТЕРИЈАЛ:	**223.273,00**
2	**ЗЕМЉАНИ РАДОВИ**				
2.01	**Ископ земљаног материјала III категорије до 2м дубине**				
2.02	90% машински ископ	m^3	43,00	850,00	36.550,00
2.03	10% ручни ископ	m^3	4,70	1.950,00	9.165,00
				УКУПНО ЗЕМЉАНИ РАДОВИ:	**45.715,00**
3	**ГРАЂЕВИНСКИ МАТЕРИЈАЛ:**				
3.01	**Набавка песка**	m^3	29,00	850,00	24.650,00
				УКУПНО ГРАЂЕВИНСКИ МАТЕРИЈАЛ:	**24.650,00**
4	**РАДОВИ НА ТК ТРАСИ:**				
4.01	**Трасирање, обележавање трасе ТК канализације.**	m	57,00	50,00	2.850,00
4.02	**Затрпавање рова ,ТК канализације, простора уз окно и рова песком са набијањем и поливањем водом**	m^3	29,00	600,00	17.400,00
4.03	**Затрпавање рова , ТК канализације, простора уз окно и рова са материјалом из ископа са набијањем .**	m^3	11,00	100,00	1.100,00
4.04	**Одвоз вишка материјала**	m^3		750,00	0,00
4.05	**Полагање 2 цеви Ø110мм у ископаном рову са насипањем песком.**	m	9,00	130,00	1.170,00
	Полагање 4 цеви Ø110мм у ископаном рову са насипањем песком.	m	71,00	170,00	12.070,00
	Полагање 5 цеви Ø110мм у ископаном рову са насипањем песком.	m	98,00	180,00	17.640,00
4.06	**Постављање упозоравајуће траке**	m	57,00	10,00	570,00
				УКУПНО НАБАВКА И РАДОВИ:	**52.800,00**
				УКУПНО:	**346.438,00**

Пројектант:
Ана Љујић, грађ.инж.

Одговорни пројектант:
Александра Митић, дипл.инж.грађ.

2/10.1.6.3
РЕКАПИТУЛАЦИЈА

2/10.1 ИЗМЕШТАЊЕ И ЗАШТИТА ТЕЛЕКОМУНИКАЦИОНЕ ИНФРАСТРУКТУРЕ: ТРАСА КАБЛОВСКЕ КАНАЛИЗАЦИЈЕ
-ДЕОНИЦА НОВИ САД (УКЉУЧИВО) - РУМЕНКА (УКЉУЧИВО)

1	станица "НОВИ САД"	8.834.852,00
2	стајалиште "ТПС"	771.330,00
3	распутница "САЈЛОВО"	565.504,75
4	станица "РУМЕНКА"	346.438,00

УКУПНО (дин): **10.518.124,75**

Одговорни пројектант:

Александра Митић, дипл. грађ. инж.

2/10.1.7
ГРАФИЧКА ДОКУМЕНТАЦИЈА

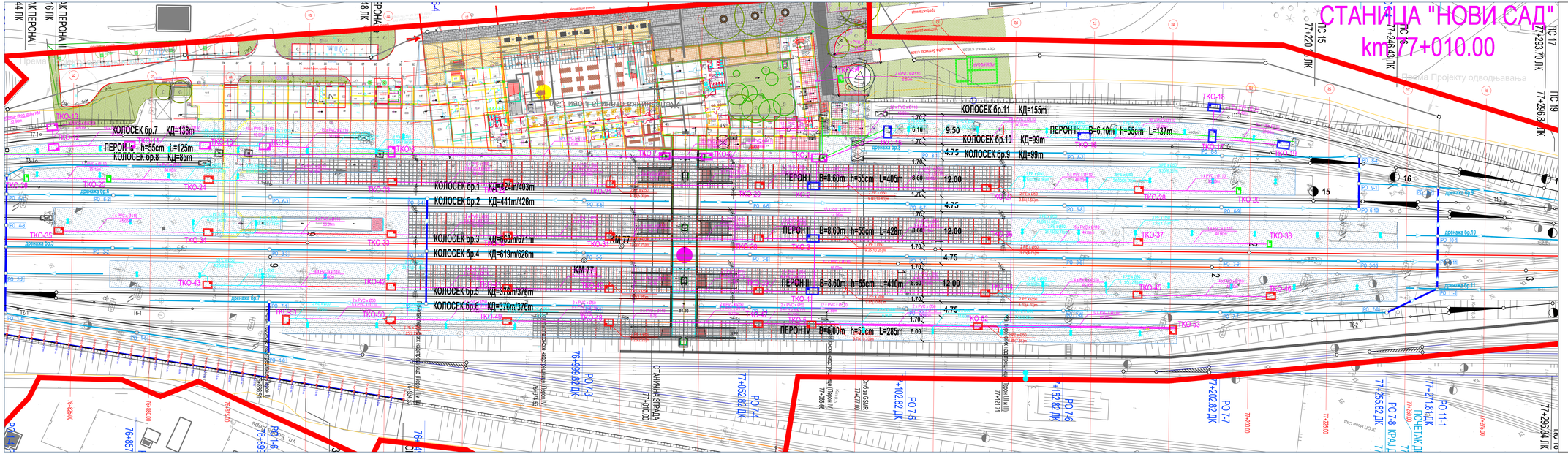

Број	Датум	Опис
03		
02		
01		

Ревизиони блок:

САОБРАЋАЈНИ ИНСТИТУТ ЦИП, д.о.о.

Немањина 6; 11000 Београд; Србија
Тел: 011/3618-134; Факс: 011/3618-324; web site: www.sicip.co.rs

Организациона јединица:САОБРАЋАЈНИЦЕ

Одговорни пројектант за ТК траску:
Александра Митић, дипл. грађ. инж.
лиценца број: 315 L487 12

Сарадници:
Ана Љујић, грађ.инж.

Инвеститор пројекта:
"ИНФРАСТРУКТУРА ЖЕЛЕЗНИЦЕ СРБИЈЕ " АД
Немањина 6/V, Београд

Подизвођачи пројекта:
Zte Services of China Railway International Corporation Ltd. (CRIC) P.R.China, Beijing
China Communication Construction Company Ltd. (CCCC) First Highway Consultants Co.,Ltd. P.R.China, Wuhan

Пројекат:
ПРУГА БЕОГРАД - СУБОТИЦА - ДРЖАВНА ГРАНИЦА (МЕЂАШАН)
ДЕОНИЦА ПРУГЕ НОВИ САД - СУБОТИЦА - ДРЖАВНА ГРАНИЦА (МЕЂАШАН)

Део пројекта:
2103 Измештање и заштита телекомуникационе инфраструктуре : траса кабловске канализације
деоница - Нови Сад (укључено) - Руменка (укључено)

Руководилац пројекта:
Владимир Зарић, дипл.грађ.инж.

Главни пројектант:
др Љиљана Милић Марковић, дипл. грађ. инж.

Руководилац организационе јединице:
мр Новица Стевановић, дипл.грађ.инж.

Садржај: СИТУАЦИОНИ ПЛАН ТК КАНАЛИЗАЦИЈЕ СТАНИЦА "НОВИ САД"

Размера: 1:500

Врста тех. док.: ПГД | датум: 04.2021 | Цртеж бр.: 2020-250-CAO-2103-1-Ц1.1

СТАНИЧНА ЗГРАДА

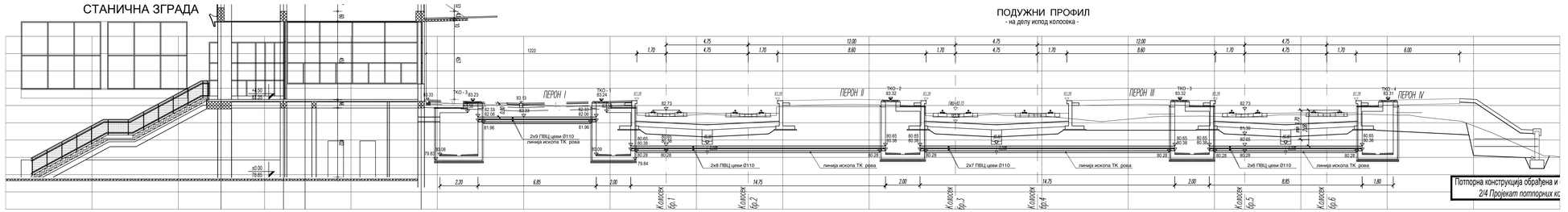

ПОДУЖНИ ПРОФИЛ

- на делу испод колосека -

ПОДУЖНИ ПРОФИЛ

- на делу испод колосека између два окна -

Л=4.60м

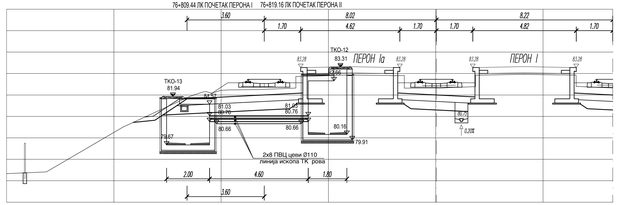

ПОДУЖНИ ПРОФИЛ

- на делу испод колосека између два окна -

Л=6.40м

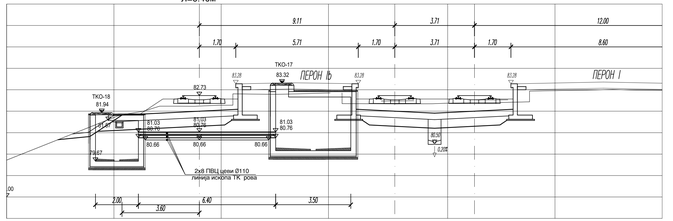

03		
02		
01		
Број	Датум	Опис

Ревизиони блок:

САОБРАЋАЈНИ ИНСТИТУТ ЦИП, д.о.о.

Немањина 6; 11000 Београд; Србија
Тел: 011/3618-134; Факс: 011/3618-324; web site: www.sicip.co.rs

Организациона јединица:САОБРАЋАЈНИЦЕ

Одговорни пројектант:
Александра Митић, дипл. грађ. инж.
лиценца број: 315 L487 12

Сарадници:
Ана Љујић, грађ.инж.

Инвеститор пројекта:
"ИНФРАСТРУКТУРА ЖЕЛЕЗНИЦЕ СРБИЈЕ " А.Д.
Немањина 6/IV, Београд

Партнер/носилац пројекта:
China Railway International Corporation Ltd. (CRIC)
Fifth Floor, Tower A, Fortune Global Zhong
P.R.China, 100044

China Communication Construction Company Ltd. (CCCC)
No.85 Deshengmenwai Street,Xicheng District,Beijing
P.R.China, 100088

Пројекат:
ПРУГА БЕОГРАД - СУБОТИЦА - ДРЖАВНА ГРАНИЦА (ХЕЛЕВЕЗИЈА)
ДЕОНИЦА ПРУГЕ НОВИ САД - СУБОТИЦА - ДРЖАВНА ГРАНИЦА (ХЕЛЕВЕЗИЈА)

Део пројекта:
2Т0.1 Измештање и заштита телекомуникационе инфраструктуре : пројекат хибридизације
деоница Нови Сад (укључно) - Руменка (укључно)

Унутрашња контрола:
Владимир Зарић, дипл.грађ.инж.

Главни пројектант:
др Љиљана Милић Марковић, дипл. грађ. инж.

Руководилац организационе јединице:
мр Новица Стевановић, дипл.грађ.инж.

Цртеж:
ПОДУЖНИ ПРОФИЛ ТК КАНАЛИЗАЦИЈЕ
СТАНИЦА "НОВИ САД"

Размера:
1:100

Врста тех. док.	датум	Цртеж бр.
ПГД	04.2021.	2020-250-САО-2Т0.1-Ц1.2

ЛЕГЕНДА

- ТКО - Телекомуникационо окно
- ТК траса - PVC цев Ø110
- ТК траса - PE цев Ø50,Ø110
- ТК траса - PE цев Ø50,Ø110

Број	Датум	Опис
03		
02		
01		

Ревизиони блок:

САОБРАЋАЈНИ ИНСТИТУТ ЦИП, д.о.о.

Немањина 6; 11000 Београд; Србија
Тел: 011/3618-134; Факс: 011/3618-324; web site: www.sicip.co.rs

Организациона јединица:САОБРАЋАЈНИЦЕ

Одговорни пројектант:
Александра Митић, дипл. грађ. инж.
лиценца број: 315 L487 12

Сарадници:
Ана Љујић, грађ.инж.

Инвеститор пројекта:
" ИНФРАСТРУКТУРА ЖЕЛЕЗНИЦЕ СРБИЈЕ " А.Д.
Немањина 6/IV, Београд

Наручилац пројекта:
Joint Venture of
China Railway International Corporation Ltd. (CRIC)
No.10 Fuxing Road,Haidian District,Beijing
P.R China, 100844
China Communication Construction Company Ltd. (CCCC)
No.85 Deshengmenwai Street,Xicheng District,Beijing
P.R China, 100088

Објекат:
ПРУГА БЕОГРАД - СУБОТИЦА - ДРЖАВНА ГРАНИЦА (КЕЛЕБИЈА)
ДЕОНИЦА ПРУГЕ НОВИ САД - СУБОТИЦА - ДРЖАВНА ГРАНИЦА (КЕЛЕБИЈА)

Део пројекта:
2/10.1 Измештање и заштита телекомуникационе инфраструктуре : траса кабловске канализације деоница - Нови Сад (укључиво) - Руменка (укључиво)

Унутрашња контрола:
Владимир Зарић, дипл.грађ.инж.

Главни пројектант:
др Љиљана Милић Марковић, дипл. грађ. инж.

Руководилац организационе јединице:
мр Новица Стевановић, дипл.грађ.инж.

Цртеж:
СИТУАЦИОНИ ПЛАН ТК КАНАЛИЗАЦИЈЕ стајалиште "ТПС"

Размера: 1:500

Врста тех. док.:	датум:	Цртеж бр.
ПГД	04.2021.	2020-250-САО-2/10.1-Ц2.1

ПОДУЖНИ ПРОФИЛ

- на делу испод колосека између два окна -

Л=5.60м

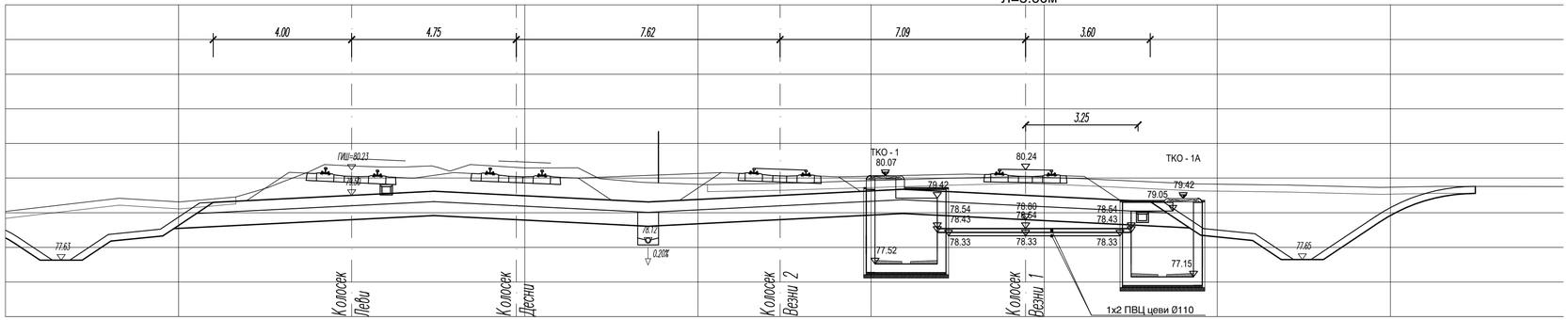

ПОДУЖНИ ПРОФИЛ

- на делу испод колосека између два окна -

Л=5.45м

79+384.02 ЛК КРАЈ ПЕРОНА 79+386.60 ДК ПОПРЕЧНИ ИЗЛ

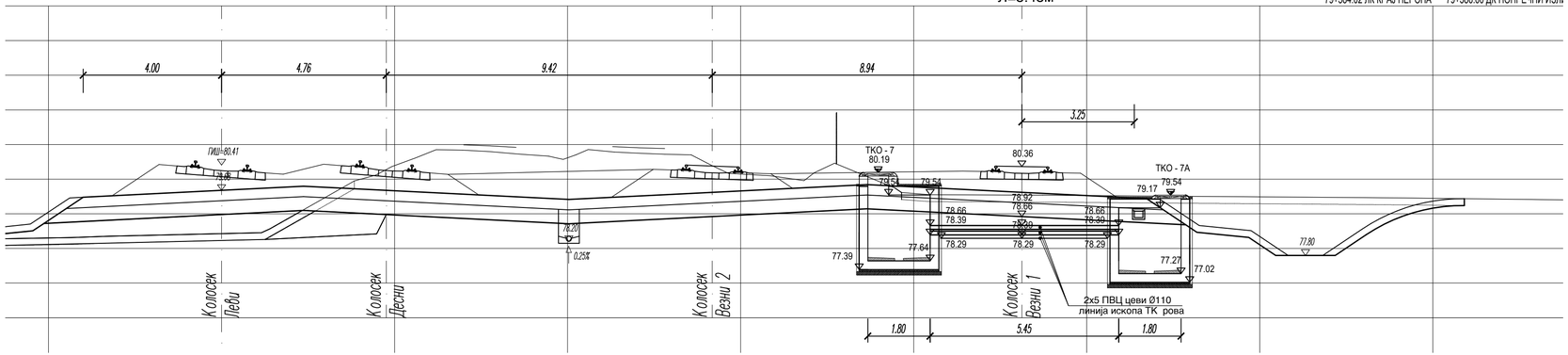

Број	Датум	Опис
03		
02		
01		

Ревизиони блок:

САОБРАЋАЈНИ ИНСТИТУТ ЦИП, д.о.о.

Немањина 6; 11000 Београд; Србија
Тел: 011/3618-134; Факс: 011/3618-324; web site: www.sicip.co.rs

Организациона јединица:САОБРАЋАЈНИЦЕ

Одговорни пројектант:
Александра Митић, дипл. грађ. инж.
лиценца број: 315 L487 12

Сарадници:
Ана Љујић, грађ.инж.

Унутрашња контрола:
Владимир Зарић, дипл.грађ.инж.

Главни пројектант:
др Љиљана Милић Марковић, дипл. грађ. инж.

Руководилац организационе јединице:
мр Новица Стевановић, дипл.грађ.инж.

Инвеститор пројекта:
" ИНФРАСТРУКТУРА ЖЕЛЕЗНИЦЕ СРБИЈЕ " А.Д.
Немањина 6/IV, Београд

Наручилац пројекта:
Joint Venture of
China Railway International Corporation Ltd. (CRIC)
No.10 Fuxing Road,Haidian District,Beijing
P.R.China, 100844
China Communication Construction Company Ltd. (CCCC)
No.85 Deshengmenwai Street,Xicheng District,Beijing
P.R.China, 100088

Објекат:
ПРУГА БЕОГРАД - СУБОТИЦА - ДРЖАВНА ГРАНИЦА (КЕЛЕБИЈА)
ДЕОНИЦА ПРУГЕ НОВИ САД - СУБОТИЦА - ДРЖАВНА ГРАНИЦА (КЕЛЕБИЈА)

Део пројекта:
2/10.1 Измештање и заштита телекомуникационе инфраструктуре : траса кабловске канализације -деоница Нови Сад (укључиво) - Руменка (укључиво)

Цртеж:
ПОДУЖНИ ПРОФИЛ ТК КАНАЛИЗАЦИЈЕ стајалиште "ТПС"

Размера:
1:100

Врста тех. док.: **ПГД**
датум: **04.2021.**
Цртеж бр. 2020-250-САО-2/10.1-Ц2.2

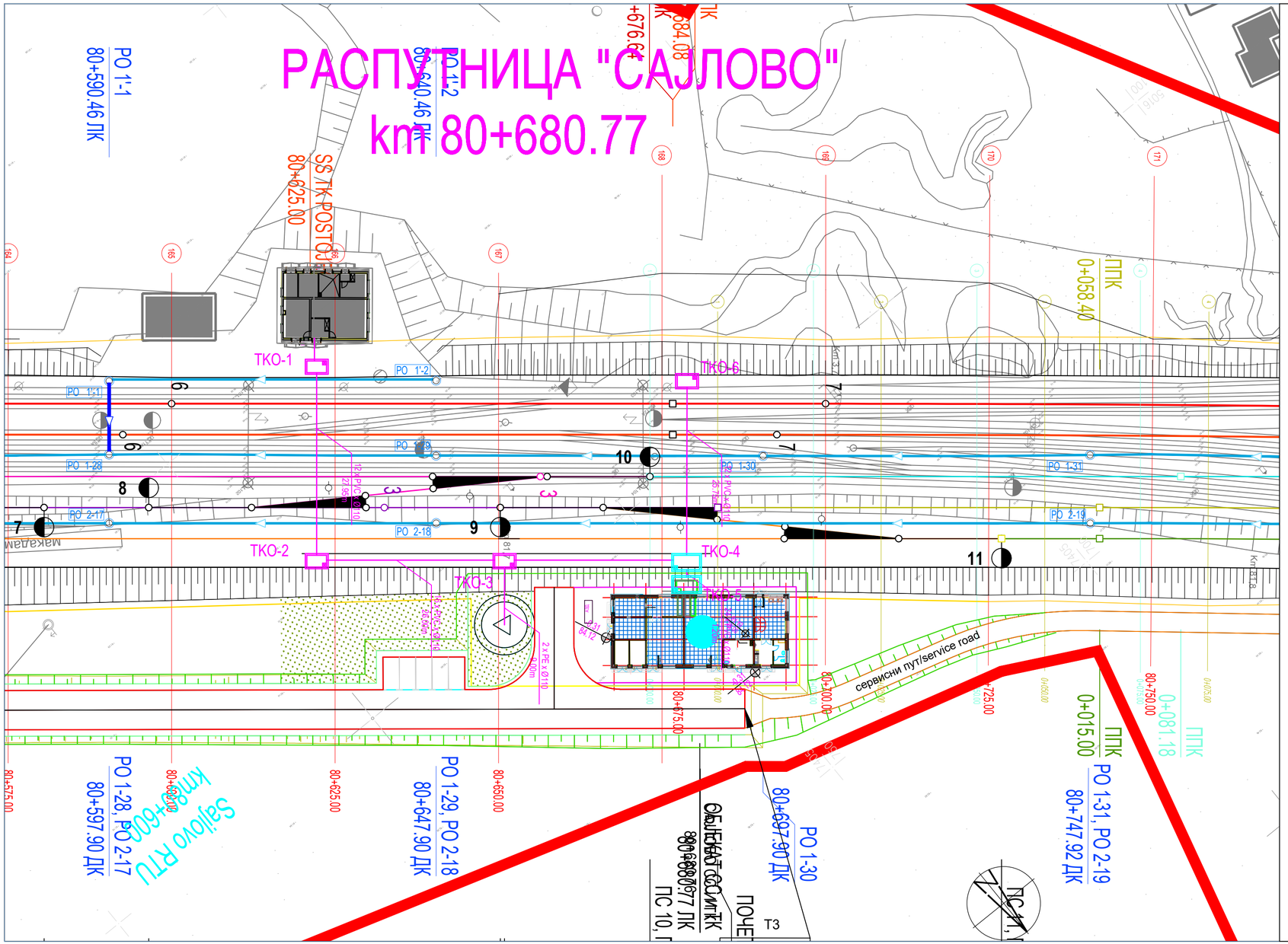

ЛЕГЕНДА

ТКО - Телекомуникационо окно

ТК траса - PVC цев Ø110

ТК траса - PE цев Ø50,Ø110

Број	Датум	Опис
03		
02		
01		

Ревизиони блок:

САОБРАЋАЈНИ ИНСТИТУТ ЦИП, д.о.о.

Немањина 6; 11000 Београд; Србија
Тел: 011/3618-134; Факс: 011/3618-324; web site: www.sicip.co.rs

Организациона јединица:САОБРАЋАЈНИЦЕ

Одговорни пројектант:
Александра Митић, дипл. грађ. инж.
лиценца број: 315 L487 12

Сарадници:
Ана Љујић, грађ.инж.

Унутрашња контрола:
Владимир Зарић, дипл.грађ.инж.

Главни пројектант:
др Љиљана Милић Марковић, дипл. грађ. инж.

Руководилац организационе јединице:
мр Новица Стевановић, дипл.грађ.инж.

Инвеститор пројекта:
" ИНФРАСТРУКТУРА ЖЕЛЕЗНИЦЕ СРБИЈЕ " А.Д.
Немањина 6/IV, Београд

Наручилац пројекта:
Joint Venture of
China Railway International Corporation Ltd. (CRIC)
No.10 Fuxing Road,Haidian District,Beijing
P.R China, 100844
China Communication Construction Company Ltd. (CCCC)
No.85 Deshengmenwai Street,Xicheng District,Beijing
P.R China, 100088

Објекат:
ПРУГА БЕОГРАД - СУБОТИЦА - ДРЖАВНА ГРАНИЦА (КЕЛЕБИЈА)
ДЕОНИЦА ПРУГЕ НОВИ САД - СУБОТИЦА - ДРЖАВНА ГРАНИЦА (КЕЛЕБИЈА)

Део пројекта:
2/10.1 Измештање и заштита телекомуникационе инфраструктуре
траса кабловске канализације
деоница: Нови Сад (укључиво) - Руменка (укључиво)

Цртеж:
СИТУАЦИОНИ ПЛАН ТК КАНАЛИЗАЦИЈЕ
распутница "САЈЛОВО"

Размера: 1:1000

Врста тех. док.:	датум:	Цртеж бр.
ПГД	**04.2021.**	2020-250-САО-2/10.1-Ц3.1

ПОДУЖНИ ПРОФИЛ

- на делу испод колосека између два окна -

Л=27.95м

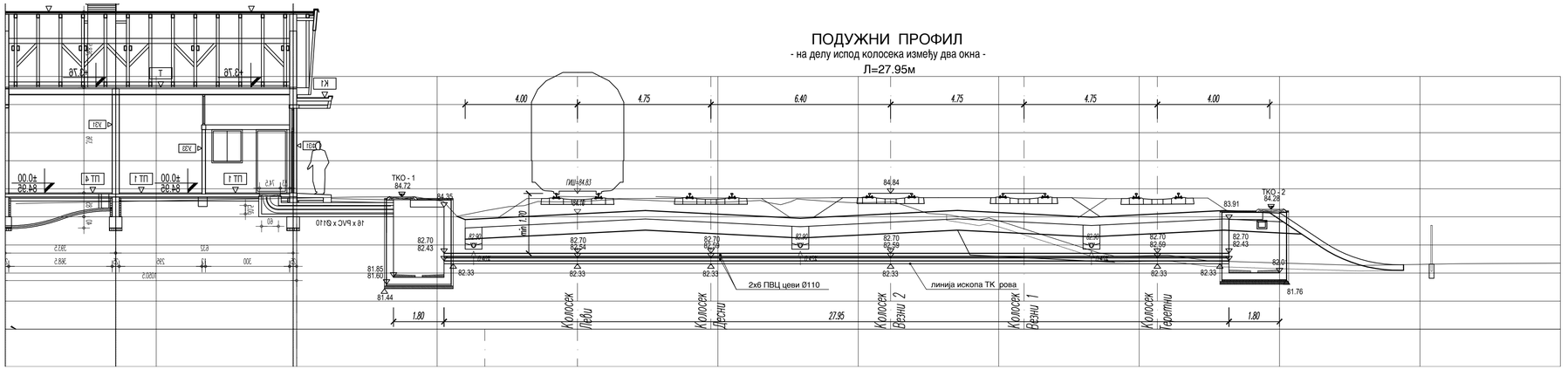

ПОДУЖНИ ПРОФИЛ

- на делу испод колосека -

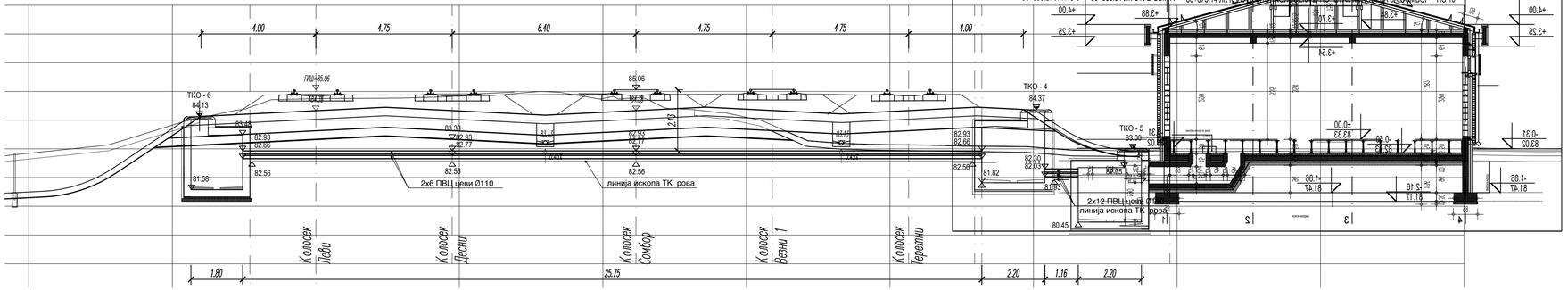

\ CROSS SECTION 4-4

CROSS SECTION 3-3

Број	Датум	Опис
03		
02		
01		

Ревизиони блок:

САОБРАЋАЈНИ ИНСТИТУТ ЦИП, д.о.о.

Немањина 6; 11000 Београд; Србија
Тел: 011/3618-134; Факс: 011/3618-324; web site: www.sicip.co.rs

Организациона јединица:САОБРАЋАЈНИЦЕ

Одговорни пројектант:
Александра Митић, дипл. грађ. инж.
лиценца број: 315 L487 12

Сарадници:
Ана Љујић, грађ.инж.

Унутрашња контрола:
Владимир Зарић, дипл.грађ.инж.

Главни пројектант:
др Љиљана Милић Марковић, дипл. грађ. инж.

Руководилац организационе јединице:
мр Новица Стевановић, дипл.грађ.инж.

Инвеститор пројекта:
" ИНФРАСТРУКТУРА ЖЕЛЕЗНИЦЕ СРБИЈЕ " А.Д.
Немањина 6/IV, Београд

Саучесници пројекта:
Joint Venture of
China Railway International Corporation Ltd. (CRIC)
No.10 Fuxing Road Haidian District,Beijing
P.R China, 100044
China Communication Construction Company Ltd. (CCCC)
No.85 Deshengmenwai Street,Xicheng District,Beijing
P.R China, 100088

Објекат:
ПРУГА БЕОГРАД - СУБОТИЦА - ДРЖАВНА ГРАНИЦА (КЕЛЕБИЈА)
ДЕОНИЦА ПРУТЕ НОВИ САД - СУБОТИЦА - ДРЖАВНА ГРАНИЦА (КЕЛЕБИЈА)

Део пројекта:
2/10.1 Измештање и заштита телекомуникационе инфраструктуре : траса кабловске канализације
-деоница Нови Сад (укључиво) - Румења (укључиво)

Цртеж:
ПОДУЖНИ ПРОФИЛ ТК КАНАЛИЗАЦИЈЕ
распутница "САЈЛОВО"

Размера: 1:100

Врста тех. док.:	датум:	Цртеж бр.
ПГД	**04.2021.**	2020-250-САО-2/10.1-Ц3.2

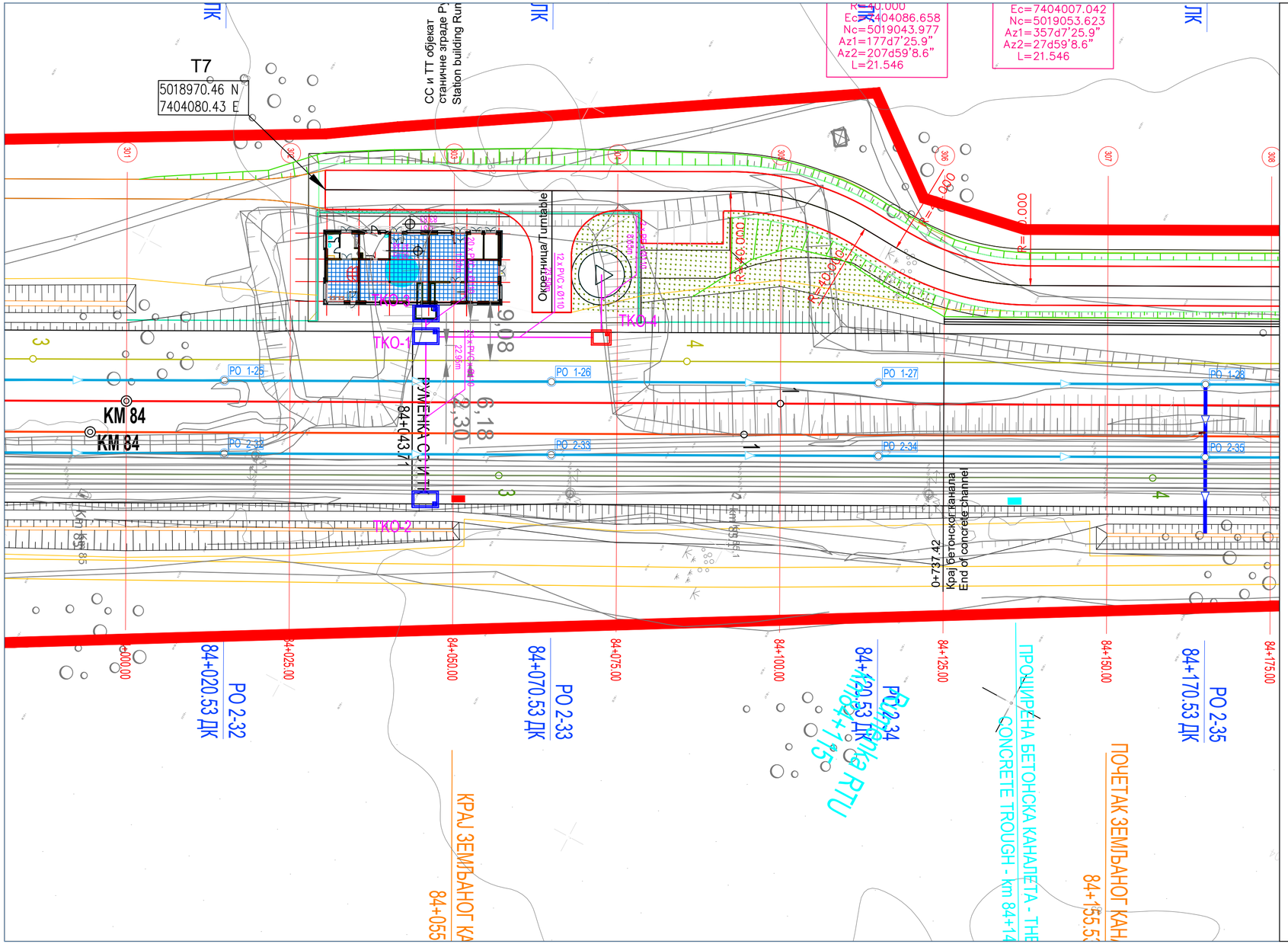

ЛЕГЕНДА

ТКО - Телекомуникационо окно

ТК траса - PVC цев Ø110

ТК траса - PE цев Ø50,Ø110

Број	Датум	Опис
03		
02		
01		

Ревизиони блок:

САОБРАЋАЈНИ ИНСТИТУТ ЦИП, д.о.о.

Немањина 6; 11000 Београд; Србија
Тел: 011/3618-134; Факс: 011/3618-324; web site: www.sicip.co.rs

Организациона јединица:САОБРАЋАЈНИЦЕ

Одговорни пројектант:
Александра Митић, дипл. грађ. инж.
лиценца број: 315 L487 12

Сарадници:
Ана Љујић, грађ.инж.

Унутрашња контрола:
Владимир Зарић, дипл.грађ.инж.

Главни пројектант:
др Љиљана Милић Марковић, дипл. грађ. инж.

Руководилац организационе јединице:
мр Новица Стевановић, дипл.грађ.инж.

Инвеститор пројекта:
" ИНФРАСТРУКТУРА ЖЕЛЕЗНИЦЕ СРБИЈЕ " А.Д.
Немањина 6/IV, Београд

Наручилац пројекта:
Joint Venture of
China Railway International Corporation Ltd. (CRIC)
No.10 Fuxing Road,Haidian District,Beijing
P.R China, 100844
China Communication Construction Company Ltd. (CCCC)
No.85 Deshengmenwai Street,Xicheng District,Beijing
P.R China, 100088

Објекат:
ПРУГА БЕОГРАД - СУБОТИЦА - ДРЖАВНА ГРАНИЦА (КЕЛЕБИЈА)
ДЕОНИЦА ПРУГЕ НОВИ САД - СУБОТИЦА - ДРЖАВНА ГРАНИЦА (КЕЛЕБИЈА)

Део пројекта:
2/10.1 Измештање и заштита телекомуникационе инфраструктуре : траса кабловске канализације деоница - Нови Сад (укључиво) - Руменка (укључиво)

Цртеж:
СИТУАЦИОНИ ПЛАН ТК КАНАЛИЗАЦИЈЕ
станица "РУМЕНКА"

Размера: 1:1000

Врста тех. док.:	датум:	Цртеж бр.
ПГД	**04.2021.**	2020-250-САО-2/10.1-Ц4.1

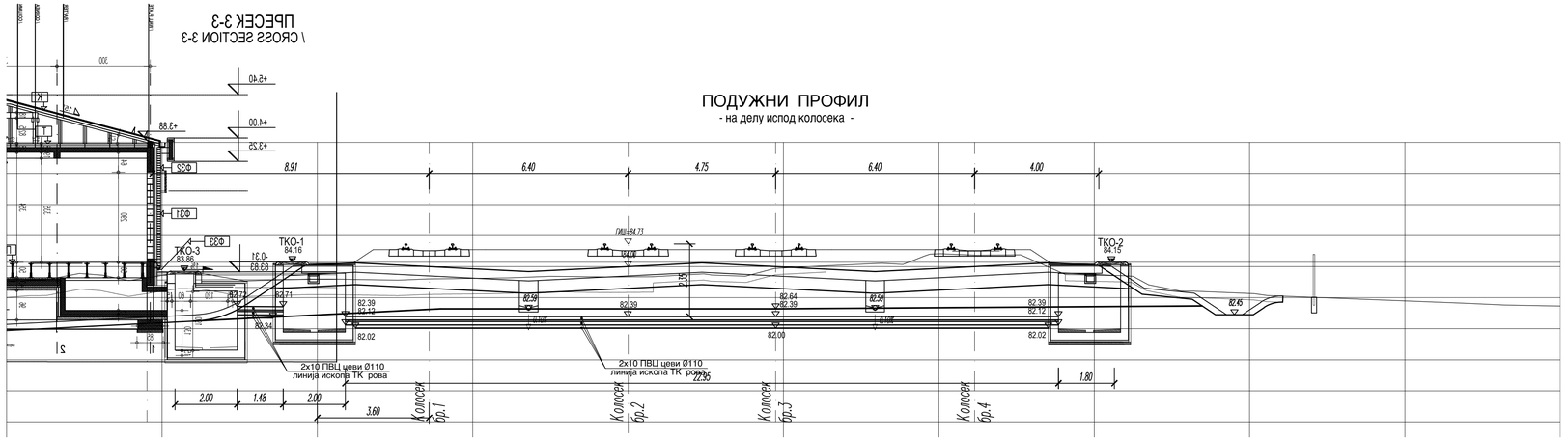

03		
02		
01		
Број	Датум	Опис

Ревизиони блок:

САОБРАЋАЈНИ ИНСТИТУТ ЦИП, д.о.о.

Немањина 6; 11000 Београд; Србија
Тел: 011/3618-134; Факс: 011/3618-324; web site: www.sicip.co.rs

Организациона јединица:САОБРАЋАЈНИЦЕ

Одговорни пројектант:

Александра Митић, дипл. грађ. инж.
лиценца број: 315 L487 12

Сарадници:
Ана Љујић, грађ.инж.

Унутрашња контрола:
Владимир Зарић, дипл.грађ.инж.

Главни пројектант:
др Љиљана Милић Марковић, дипл. грађ. инж.

Руководилац организационе јединице:
мр Новица Стевановић, дипл.грађ.инж.

Инвеститор пројекта:
" ИНФРАСТРУКТУРА ЖЕЛЕЗНИЦЕ СРБИЈЕ " А.Д.
Немањина 6/IV, Београд

Наручилац пројекта:
Joint Venture of
China Railway International Corporation Ltd. (CRIC)
No.10 Fuxing Road,Haidian District,Beijing
P.R China, 100044
China Communication Construction Company Ltd. (CCCC)
No.85 Deshengmenwai Street,Xicheng District,Beijing
P.R China, 100088

Објекат:
ПРУГА БЕОГРАД - СУБОТИЦА - ДРЖАВНА ГРАНИЦА (КЕЛЕБИЈА)
ДЕОНИЦА ПРУГЕ НОВИ САД - СУБОТИЦА - ДРЖАВНА ГРАНИЦА (КЕЛЕБИЈА)

Део пројекта:
2/10.1 Измештање и заштита телекомуникационе инфраструктуре : траса кабловске канализације
-деоница Нови Сад (укључиво) - Румења (укључиво)

Цртеж:
ПОДУЖНИ ПРОФИЛ ТК КАНАЛИЗАЦИЈЕ
станица "РУМЕНКА"

Размера: 1:100

Врста тех. док.:	датум:	Цртеж бр.
ПГД	**04.2021.**	2020-250-САО-2/10.1-Ц4.2

ТИПСКО ПОЛАГАЊЕ 12 ЦЕВИ Ø110 НА ДЕЛУ ИСПОД КОЛОСЕКА
Р 1:20

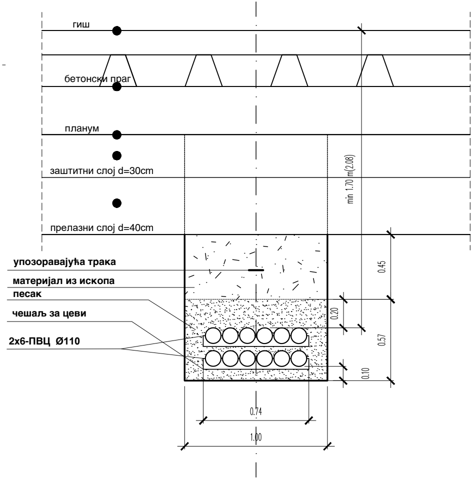
гиш
бетонски праг
планум
заштитни слој d=30cm
прелазни слој d=40cm
упозоравајућа трака
материјал из ископа
песак
чешаљ за цеви
2x6-ПВЦ Ø110
min 1.70 m(2.08)
0.45
0.20
0.57
0.10
0.74
1.00

ТИПСКО ПОЛАГА

гиш
бетонски праг
планум
заштитни слој d=30cm
прелазни слој d=40cm
упозоравајућа трака
материјал из ископа
песак
чешаљ за цеви
2x7-ПВЦ Ø110

ЊЕ 14 ЦЕВИ Ø110 НА ДЕЛУ ИСПОД КОЛОСЕКА
Р 1:20

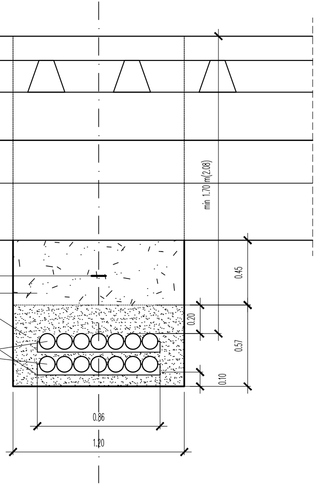
min 1.70 m(2.08)
0.45
0.20
0.57
0.10
0.86
1.20

ТИПСКО ПОЛАГАЊЕ 16 ЦЕВИ Ø110 НА ДЕЛУ ИСПОД КОЛОСЕКА
Р 1:20

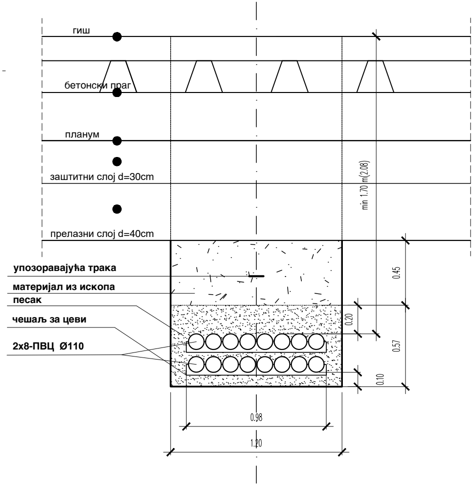
гиш
бетонски праг
планум
заштитни слој d=30cm
прелазни слој d=40cm
упозоравајућа трака
материјал из ископа
песак
чешаљ за цеви
2x8-ПВЦ Ø110
min 1.70 m(2.08)
0.45
0.20
0.57
0.10
0.98
1.20

ТИПСКО ПОЛАГАЊЕ 18 ЦЕВИ Ø110 НА ДЕЛУ ИСПОД ПЕРОНА
Р 1:20

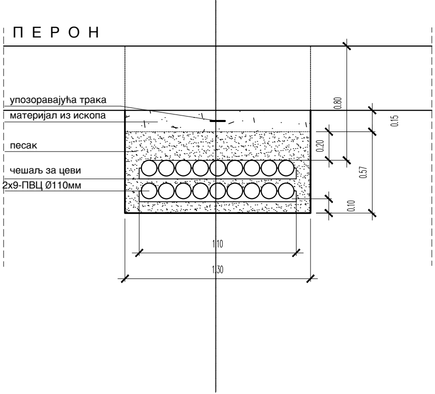
П Е Р О Н
упозоравајућа трака
материјал из ископа
песак
чешаљ за цеви
2x9-ПВЦ Ø110мм
0.80
0.15
0.20
0.57
0.10
1.10
1.30

ТИПСКО ПОЛАГАЊЕ 2 ЦЕВИ Ø110 НА ДЕЛУ ИСПОД КОЛОСЕКА
Р 1:20

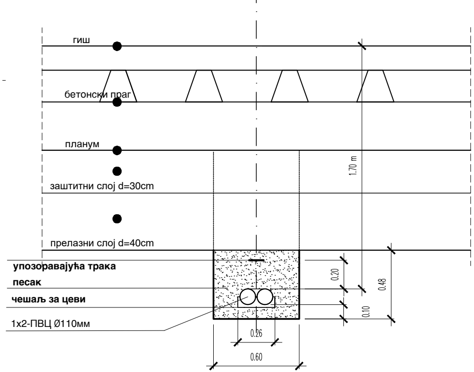
гиш
бетонски праг
планум
заштитни слој d=30cm
прелазни слој d=40cm
1.70 m
упозоравајућа трака
песак
чешаљ за цеви
1x2-ПВЦ Ø110мм
0.20
0.48
0.10
0.26
0.60

ТИПСКО ПОЛАГАЊЕ 10 ЦЕВИ Ø110 НА ДЕЛУ ИСПОД КОЛОСЕКА

Р 1:20

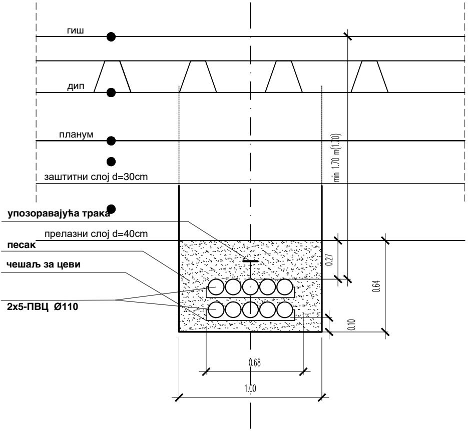
гиш
дип
планум
заштитни слој d=30cm
упозоравајућа трака
прелазни слој d=40cm
песак
чешаљ за цеви
2x5-ПВЦ Ø110
min 1.70 m(1.70)
0.27
0.64
0.10
0.68
1.00

ТИПСКО ПОЛАГАЊЕ 12 ЦЕВИ Ø110 НА ДЕЛУ ИСПОД КОЛОСЕКА

Р 1:20

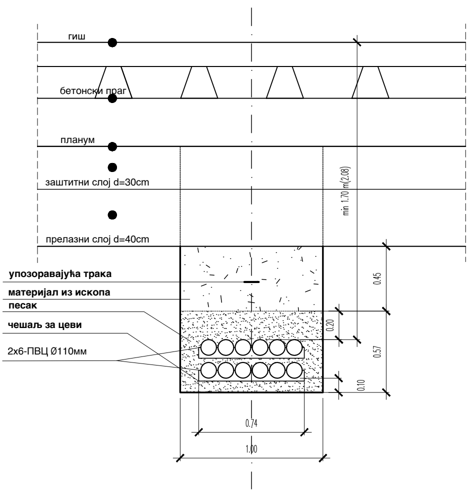
гиш
бетонски праг
планум
заштитни слој d=30cm
прелазни слој d=40cm
упозоравајућа трака
материјал из ископа
песак
чешаљ за цеви
2x6-ПВЦ Ø110мм
min 1.70 m(2.08)
0.45
0.20
0.57
0.10
0.74
1.00

ТИПСКО ПОЛАГАЊЕ 20 ЦЕВИ Ø110 НА ДЕЛУ ИСПОД КОЛОСЕКА

Р 1:20

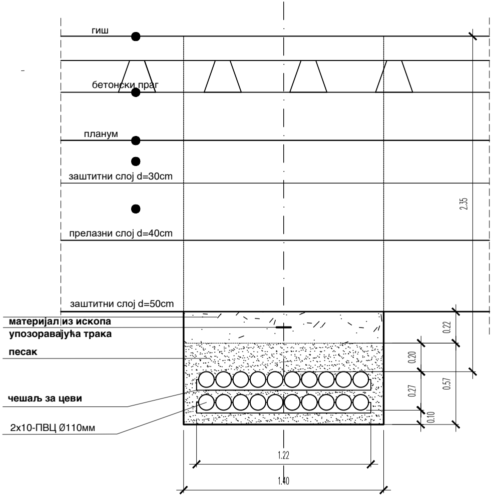
гиш
бетонски праг
планум
заштитни слој d=30cm
прелазни слој d=40cm
заштитни слој d=50cm
материјал из ископа
упозоравајућа трака
песак
чешаљ за цеви
2x10-ПВЦ Ø110мм
2.35
0.22
0.20
0.57
0.27
0.10
1.22
1.40

03		
02		
01		
Број	Датум	Опис

Ревизиони блок:

САОБРАЋАЈНИ ИНСТИТУТ ЦИП, д.о.о.

SAOBRAĆAJNI INSTITUT
CIP

Немањина 6; 11000 Београд; Србија
Тел: 011/3618-134; Факс: 011/3618-324; web site: www.sicip.co.rs

Организациона јединица:САОБРАЋАЈНИЦЕ

Одговорни пројектант:за ТК трасу:
Александра Митић, дипл. грађ. инж.
лиценца број: 315 L487 12

Сарадници:
Ана Љујић, грађ.инж.

Унутрашња контрола:
Владимир Зарић, дипл.грађ.инж.

Главни пројектант:
др Љиљана Милић Марковић, дипл. грађ. инж.

Руководилац организационе јединице:
мр Новица Стевановић, дипл.грађ.инж.

Инвеститор пројекта:
" ИНФРАСТРУКТУРА ЖЕЛЕЗНИЦЕ СРБИЈЕ " А.Д.
Немањина 6/IV, Београд

Наручилац пројекта:
Joint Venture of
China Railway International Corporation Ltd. (CRIC)
No.10 Fuxing Road,Haidian District,Beijing
P.R China, 100844
China Communication Construction Company Ltd. (CCCC)
No.85 Deshengmenwai Street,Xicheng District,Beijing
P.R China, 100088

Објекат:
ПРУГА БЕОГРАД - СУБОТИЦА - ДРЖАВНА ГРАНИЦА (КЕЛЕБИЈА)
ДЕОНИЦА ПРУГЕ НОВИ САД - СУБОТИЦА - ДРЖАВНА ГРАНИЦА (КЕЛЕБИЈА)

Део пројекта:
2/10.1 Измештање и заштита телекомуникационе инфраструктуре :
траса кабловске канализације
- деоница Нови Сад (укључиво) - Руменка (укључиво)

Цртеж:	Размера:
ДЕТАЉ ТИПСКОГ ПОЛАГАЊА ЦЕВИ	1:20

Врста тех. док.:	датум:	Цртеж бр.
ПГД	**04.2021.**	2020-250-САО-2/10.1-Ц5.1

ТИПСКО ПОЛАГАЊЕ 20 ЦЕВИ Ø110 И ЦЕВИ Ø50 НА ДЕЛУ ПЕРОНА

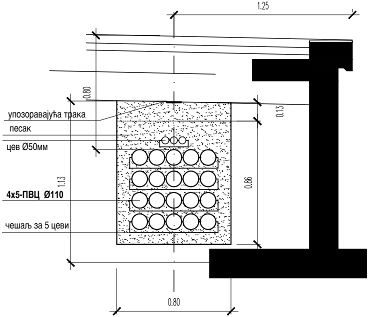
1.25
0.80
0.13
упозоравајућа трака
песак
цев Ø50мм
1.13
0.86
4x5-ПВЦ Ø110
чешаљ за 5 цеви
0.80

ТИПСКО ПОЛАГАЊЕ 15 ЦЕВИ Ø110 И ЦЕВИ Ø50 НА ДЕЛУ ПЕРОНА

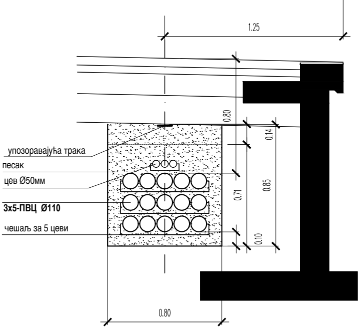
1.25
0.80
0.14
упозоравајућа трака
песак
цев Ø50мм
0.71
0.85
3x5-ПВЦ Ø110
чешаљ за 5 цеви
0.10
0.80

ТИПСКО ПОЛАГАЊЕ 16ЦЕВИ Ø110 НА ДЕЛУ НАСИПА

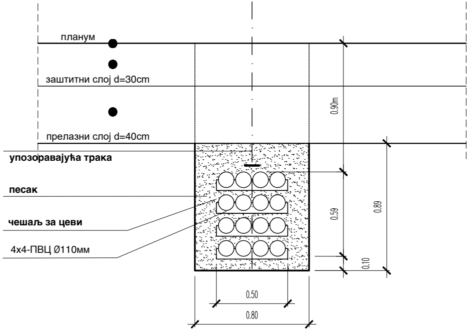
планум
заштитни слој d=30cm
прелазни слој d=40cm
упозоравајућа трака
песак
чешаљ за цеви
4x4-ПВЦ Ø110мм
0.90m
0.59
0.89
0.10
0.50
0.80

ТИПСКО ПОЛАГАЊЕ 24 ЦЕВИ Ø110
- ПОПРЕЧНА ВЕЗА ИЗМЕЂУ ДВА ОКНА -

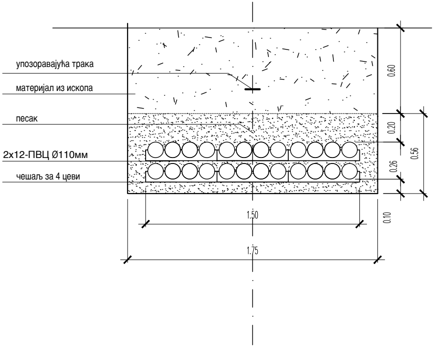
упозоравајућа трака
материјал из ископа
песак
2x12-ПВЦ Ø110мм
чешаљ за 4 цеви
0.60
0.20
0.26
0.56
0.10
1.50
1.75

ТИПСКО ПОЛАГАЊЕ 20 ЦЕВИ Ø110
- ПОПРЕЧНА ВЕЗА ИЗМЕЂУ ДВА ОКНА -

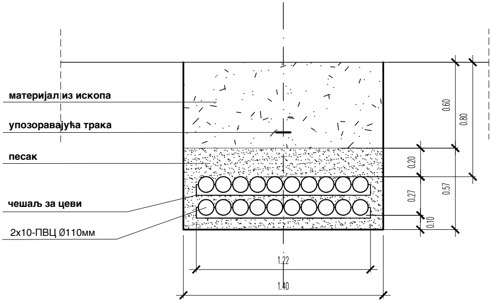
материјал из ископа
упозоравајућа трака
песак
чешаљ за цеви
2x10-ПВЦ Ø110мм
0.60
0.80
0.20
0.27
0.57
0.10
1.22
1.40

ТИПСКО ПОЛАГАЊЕ 12ЦЕВИ Ø110 НА ДЕЛУ НАСИПА

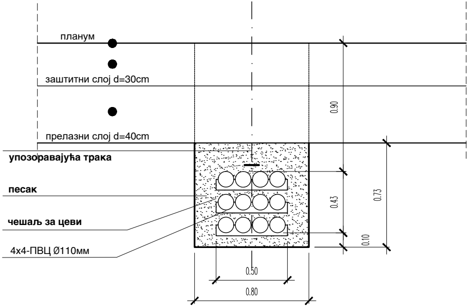
планум
заштитни слој d=30cm
прелазни слој d=40cm
упозоравајућа трака
песак
чешаљ за цеви
4x4-ПВЦ Ø110мм
0.90
0.43
0.73
0.10
0.50
0.80

ТИПСКО ПОЛАГАЊЕ 2 ЦЕВИ Ø110
ИСПОД ТРОРОАРА

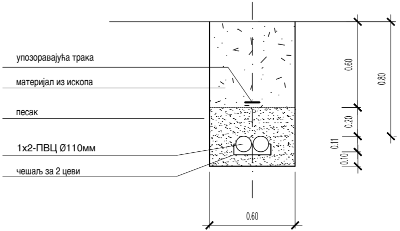
упозоравајућа трака
материјал из ископа
песак
1x2-ПВЦ Ø110мм
чешаљ за 2 цеви
0.60
0.80
0.20
0.11
0.10
0.60

03		
02		
01		
Број	Датум	Опис

Ревизиони блок:

САОБРАЋАЈНИ ИНСТИТУТ ЦИП, д.о.о.

Немањина 6; 11000 Београд; Србија
Тел: 011/3618-134; Факс: 011/3618-324; web site: www.sicip.co.rs

Организациона јединица:САОБРАЋАЈНИЦЕ

Одговорни пројектант:
Александра Митић, дипл. грађ. инж.
лиценца број: 315 L487 12

Сарадници:
Ана Љујић, грађ.инж.

Унутрашња контрола:
Владимир Зарић, дипл.грађ.инж.

Главни пројектант:
др Љиљана Милић Марковић, дипл. грађ. инж.

Руководилац организационе јединице:
мр Новица Стевановић, дипл.грађ.инж.

Инвеститор пројекта:
" ИНФРАСТРУКТУРА ЖЕЛЕЗНИЦЕ СРБИЈЕ " А.Д.
Немањина 6/IV, Београд

Наручилац пројекта:
Joint Venture of
China Railway International Corporation Ltd. (CRIC)
No.10 Fuxing Road,Haidian District,Beijing
P.R China, 100844

China Communication Construction Company Ltd. (CCCC)
No.85 Deshengmenwai Street,Xicheng District,Beijing
P.R China, 100088

Објекат:
ПРУГА БЕОГРАД - СУБОТИЦА - ДРЖАВНА ГРАНИЦА (КЕЛЕБИЈА)
ДЕОНИЦА ПРУГЕ НОВИ САД - СУБОТИЦА - ДРЖАВНА ГРАНИЦА (КЕЛЕБИЈА)

Део пројекта:
2/10.1 Измештање и заштита телекомуникационе инфраструктуре :
траса кабловске канализације
- деоница Нови Сад (укључиво) - Руменка (укључиво)

Цртеж:	Размера:
ДЕТАЉ ТИПСКОГ ПОЛАГАЊА ЦЕВИ	1:20

Врста тех. док.:	датум:	Цртеж бр.
ПГД	**04.2021.**	2020-250-САО-2/10.1-Ц5.2

ТИПСКО ПОЛАГАЊЕ 1 ЦЕВИ Ø50 НА ДЕЛУ ПЕРОНА
Р 1:20

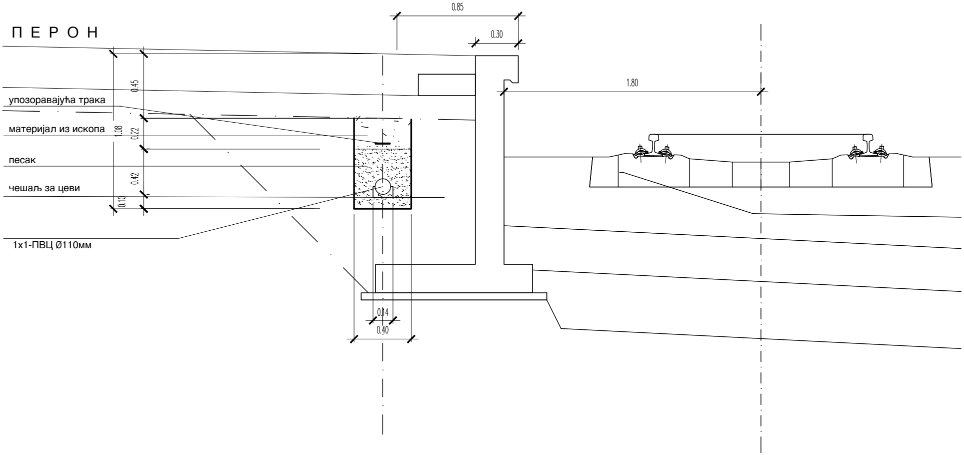
П Е Р О Н
0.85
0.30
1.80
0.45
1.08
0.22
0.42
0.10
упозоравајућа трака
материјал из ископа
песак
чешаљ за цеви
1х1-ПВЦ Ø110мм
0.14
0.40

ТИПСКО ПОЛАГАЊЕ 4 ЦЕВИ Ø110 И 2 ЦЕВИ Ø50 НА ДЕЛУ ПЕРОНА
Р 1:20

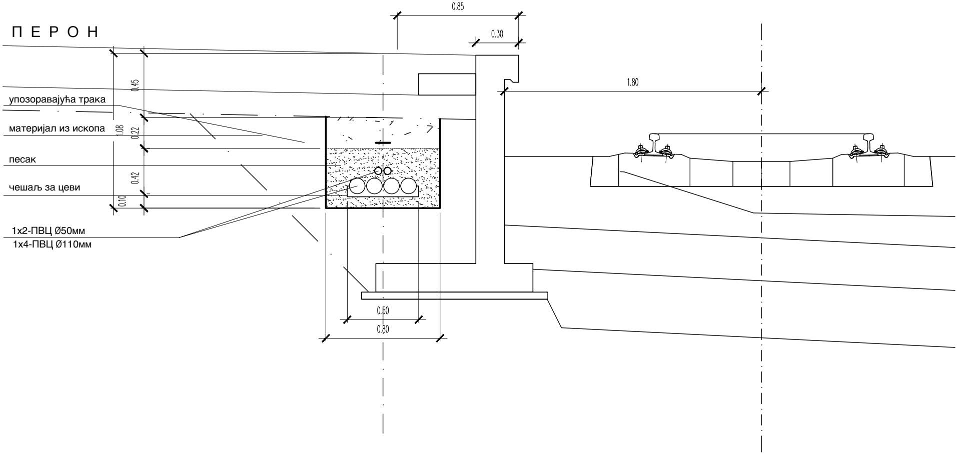
ПЕРОН
0.85
0.30
1.80
0.45
1.08
0.22
0.42
0.10
упозоравајућа трака
материјал из ископа
песак
чешаљ за цеви
1x2-ПВЦ Ø50мм
1x4-ПВЦ Ø110мм
0.50
0.80

ТИПСКО ПОЛАГАЊЕ 8 ЦЕВИ Ø110 И 2 ЦЕВИ Ø50 НА ДЕЛУ ПЕРОНА
Р 1:20

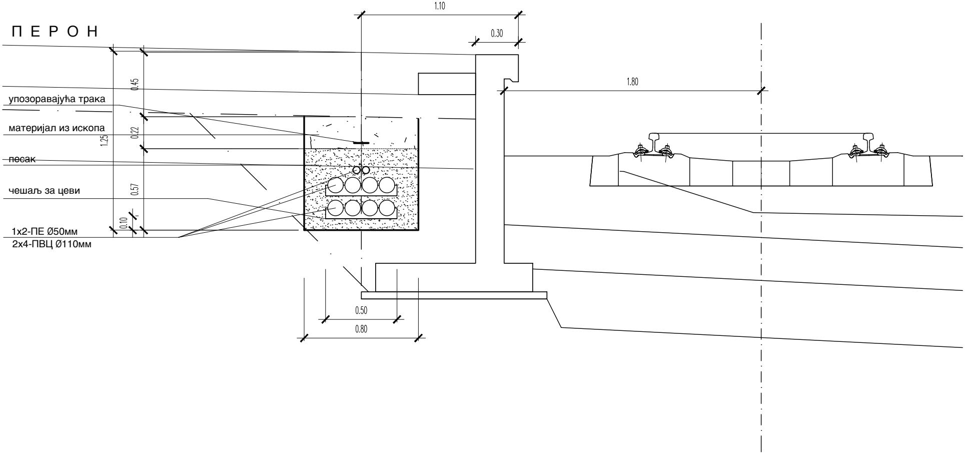
П Е Р О Н
упозоравајућа трака
материјал из ископа
песак
чешаљ за цеви
1x2-ПЕ Ø50мм
2x4-ПВЦ Ø110мм
1.10
0.30
1.80
0.45
0.22
1.25
0.57
0.10
0.50
0.80

03		
02		
01		
Број	Датум	Опис

Ревизиони блок:

САОБРАЋАЈНИ ИНСТИТУТ ЦИП, д.о.о.

Немањина 6; 11000 Београд; Србија
Тел: 011/3618-134; Факс: 011/3618-324; web site: www.sicip.co.rs

Организациона јединица:САОБРАЋАЈНИЦЕ

Одговорни пројектант:
Александра Митић, дипл. грађ. инж.
лиценца број: 315 L487 12

Сарадници:
Ана Љујић, грађ.инж.

Унутрашња контрола:
Владимир Зарић, дипл.грађ.инж.

Главни пројектант:
др Љиљана Милић Марковић, дипл. грађ. инж.

Руководилац организационе јединице:
мр Новица Стевановић, дипл.грађ.инж.

Инвеститор пројекта:
" ИНФРАСТРУКТУРА ЖЕЛЕЗНИЦЕ СРБИЈЕ " А.Д.
Немањина 6/IV, Београд

Наручилац пројекта:
Joint Venture of
China Railway International Corporation Ltd. (CRIC)
No.10 Fuxing Road,Haidian District,Beijing
P.R China, 100844

China Communication Construction Company Ltd. (CCCC)
No.85 Deshengmenwai Street,Xicheng District,Beijing
P.R China, 100088

Објекат:
ПРУГА БЕОГРАД - СУБОТИЦА - ДРЖАВНА ГРАНИЦА (КЕЛЕБИЈА)
ДЕОНИЦА ПРУГЕ НОВИ САД - СУБОТИЦА - ДРЖАВНА ГРАНИЦА (КЕЛЕБИЈА)

Део пројекта:
2/10.1 Измештање и заштита телекомуникационе инфраструктуре :
траса кабловске канализације
- деоница Нови Сад (укључиво) - Руменка (укључиво)

Цртеж:
ДЕТАЉ ТИПСКОГ ПОЛАГАЊА ЦЕВИ

Размера: 1:20

Врста тех. док.:	датум:	Цртеж бр.
ПГД	**04.2021.**	2020-250-САО-2/10.1-Ц5.3

ТИПСКО ПОЛАГАЊЕ 10 ЦЕВИ Ø110 НА ДЕЛУ ПЕРОНА
Р 1:20

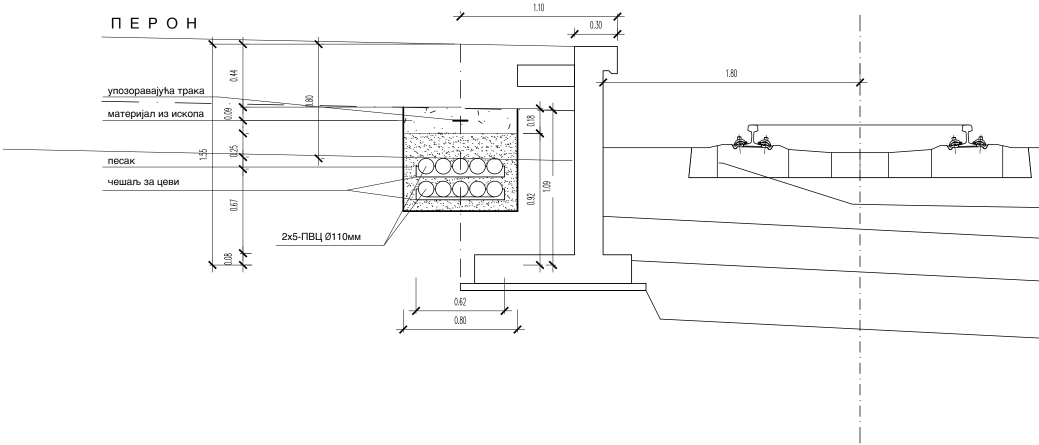
ПЕРОН
упозоравајућа трака
материјал из ископа
песак
чешаљ за цеви
2x5-ПВЦ Ø110мм
1.10
0.30
1.80
0.44
0.80
0.09
1.55
0.25
0.67
0.08
0.18
1.09
0.92
0.62
0.80

ТИПСКО ПОЛАГАЊЕ 5 ЦЕВИ Ø110 и 2 ЦЕВИ Ø50 НА ДЕЛУ ПЕРОНА

Р 1:20

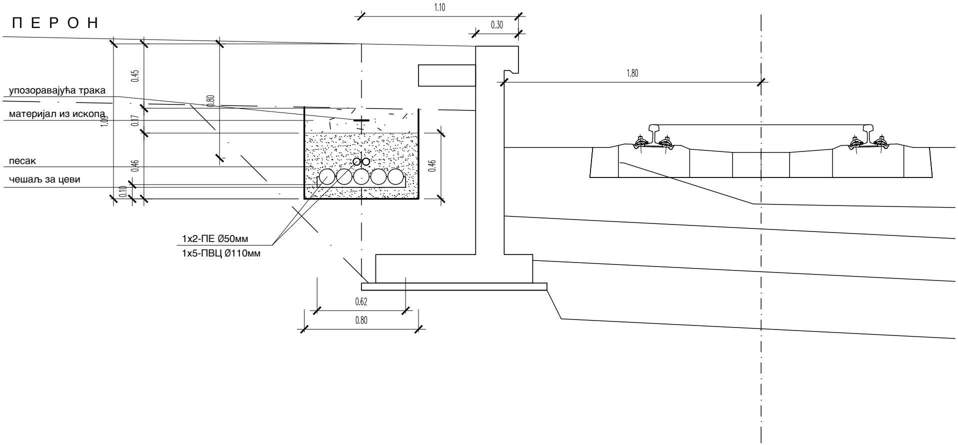
П Е Р О Н
1.10
0.30
1.80
0.45
0.80
1.09
0.17
0.46
0.10
0.46
упозоравајућа трака
материјал из ископа
песак
чешаљ за цеви
1x2-ПЕ Ø50мм
1x5-ПВЦ Ø110мм
0.62
0.80

ТИПСКО ПОЛАГАЊЕ 2 ЦЕВИ Ø110 НА ДЕЛУ ПЕРОНА
Р 1:20

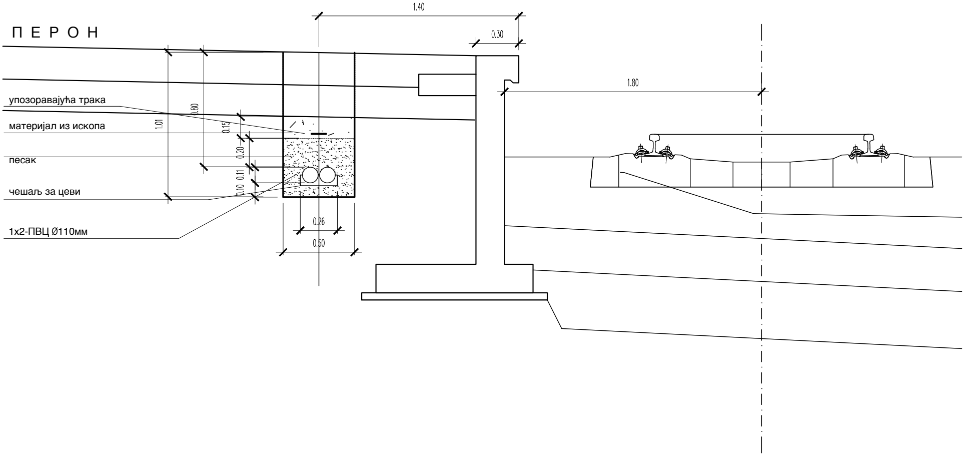
П Е Р О Н
1.40
0.30
1.80
1.01
0.80
0.15
0.20
0.11
0.10
0.26
0.50
упозоравајућа трака
материјал из ископа
песак
чешаљ за цеви
1x2-ПВЦ Ø110мм

03		
02		
01		
Број	Датум	Опис

Ревизиони блок:

SAOBRAĆAJNI INSTITUT
CIP

САОБРАЋАЈНИ ИНСТИТУТ ЦИП, д.о.о.

Немањина 6; 11000 Београд; Србија
Тел: 011/3618-134; Факс: 011/3618-324; web site: www.sicip.co.rs

Организациона јединица:САОБРАЋАЈНИЦЕ

Одговорни пројектант :
Александра Митић, дипл. грађ. инж.
лиценца број: 315 L487 12

Сарадници:
Ана Љујић, грађ.инж.

Унутрашња контрола:
Владимир Зарић, дипл.грађ.инж.

Главни пројектант:
др Љиљана Милић Марковић, дипл. грађ. инж.

Руководилац организационе јединице:
мр Новица Стевановић, дипл.грађ.инж.

Инвеститор пројекта:
Инфраструктура железнице Србије а.д.
" ИНФРАСТРУКТУРА ЖЕЛЕЗНИЦЕ СРБИЈЕ " А.Д.
Немањина 6/IV, Београд

Наручилац пројекта:
中国铁路国际有限公司
CHINA RAILWAY International Co., Ltd.
CHINA COMMUNICATIONS CONSTRUCTION COMPANY LIMITED

Joint Venture of
China Railway International Corporation Ltd. (CRIC)
No.10 Fuxing Road,Haidian District,Beijing
P.R China, 100844

China Communication Construction Company Ltd. (CCCC)
No.85 Deshengmenwai Street,Xicheng District,Beijing
P.R China, 100088

Објекат:
ПРУГА БЕОГРАД - СУБОТИЦА - ДРЖАВНА ГРАНИЦА (КЕЛЕБИЈА)
ДЕОНИЦА ПРУГЕ НОВИ САД - СУБОТИЦА - ДРЖАВНА ГРАНИЦА (КЕЛЕБИЈА)

Део пројекта:
2/10.1 Измештање и заштита телекомуникационе инфраструктуре :
траса кабловске канализације
- деоница Нови Сад (укључиво) - Руменка (укључиво)

Цртеж:	Размера:
ДЕТАЉ ТИПСКОГ ПОЛАГАЊА ЦЕВИ	1:20

Врста тех. док.:	датум:	Цртеж бр.
ПГД	**04.2021.**	2020-250-САО-2/10.1-Ц5.4